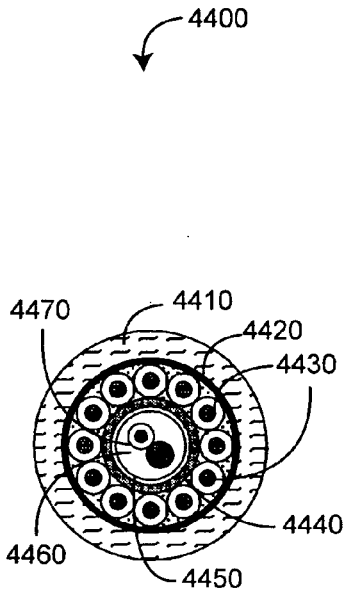

FIG. 44A

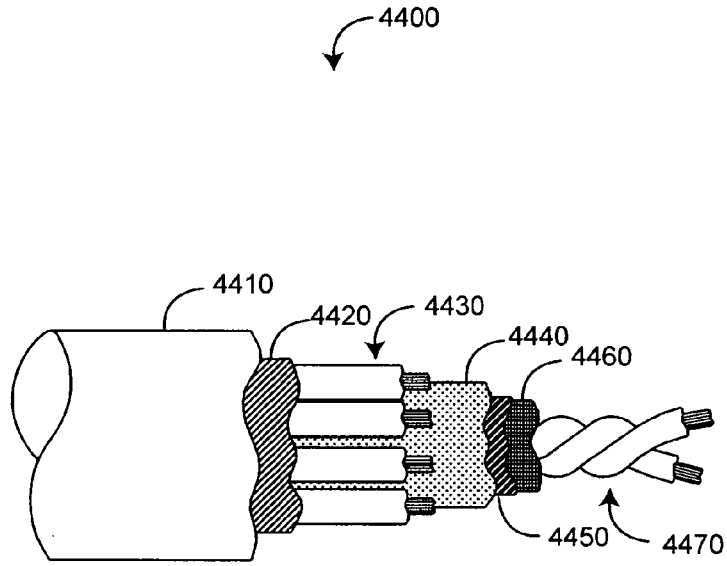

FIG. 44B