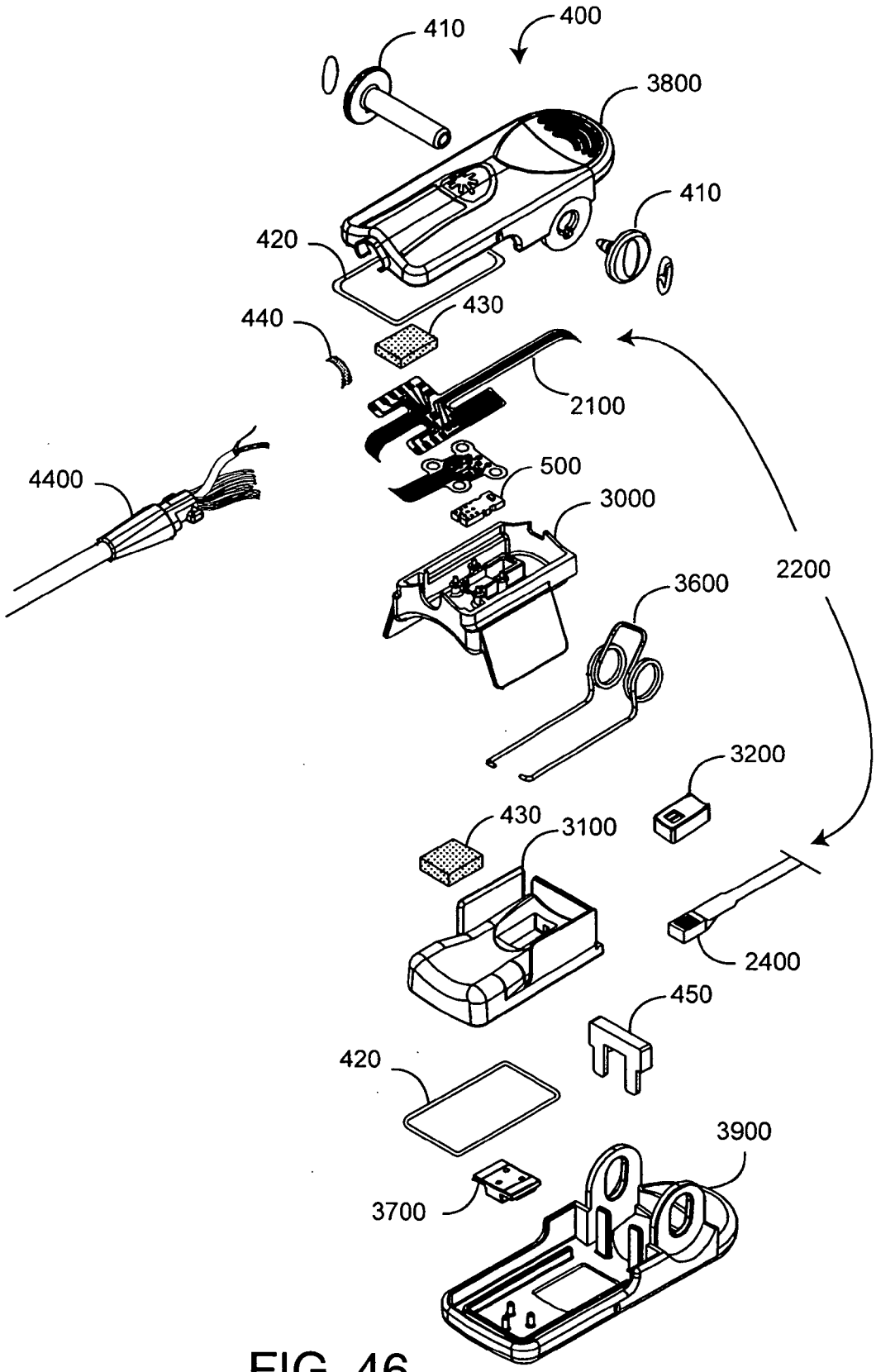
400
410
3800
410
420
430
440
2100
4400
500
3000
2200
3600
3200
430
3100
2400
450
420
3900
3700

FIG. 46