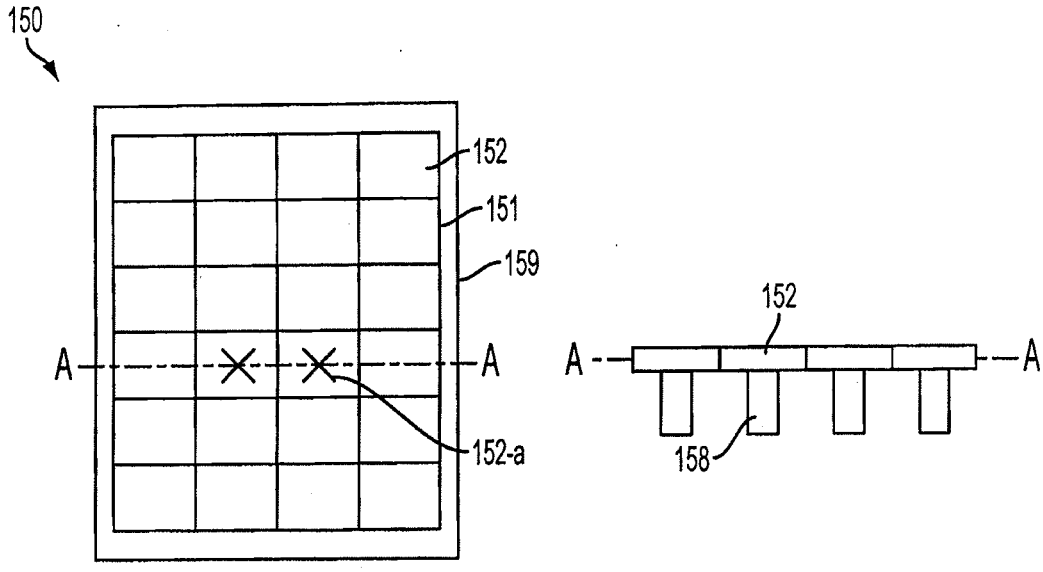
150
152
151
159
A
A
152-a
152
A
A
158

FIG. 15

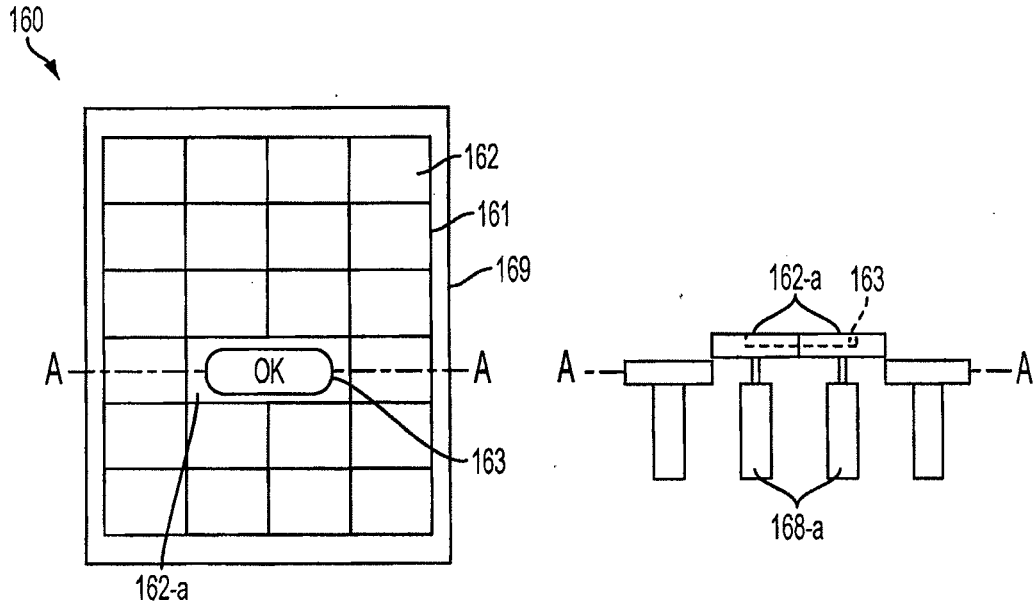
160
162
161
169
A
OK
A
163
162-a
162-a
163
A
A
168-a

FIG. 16