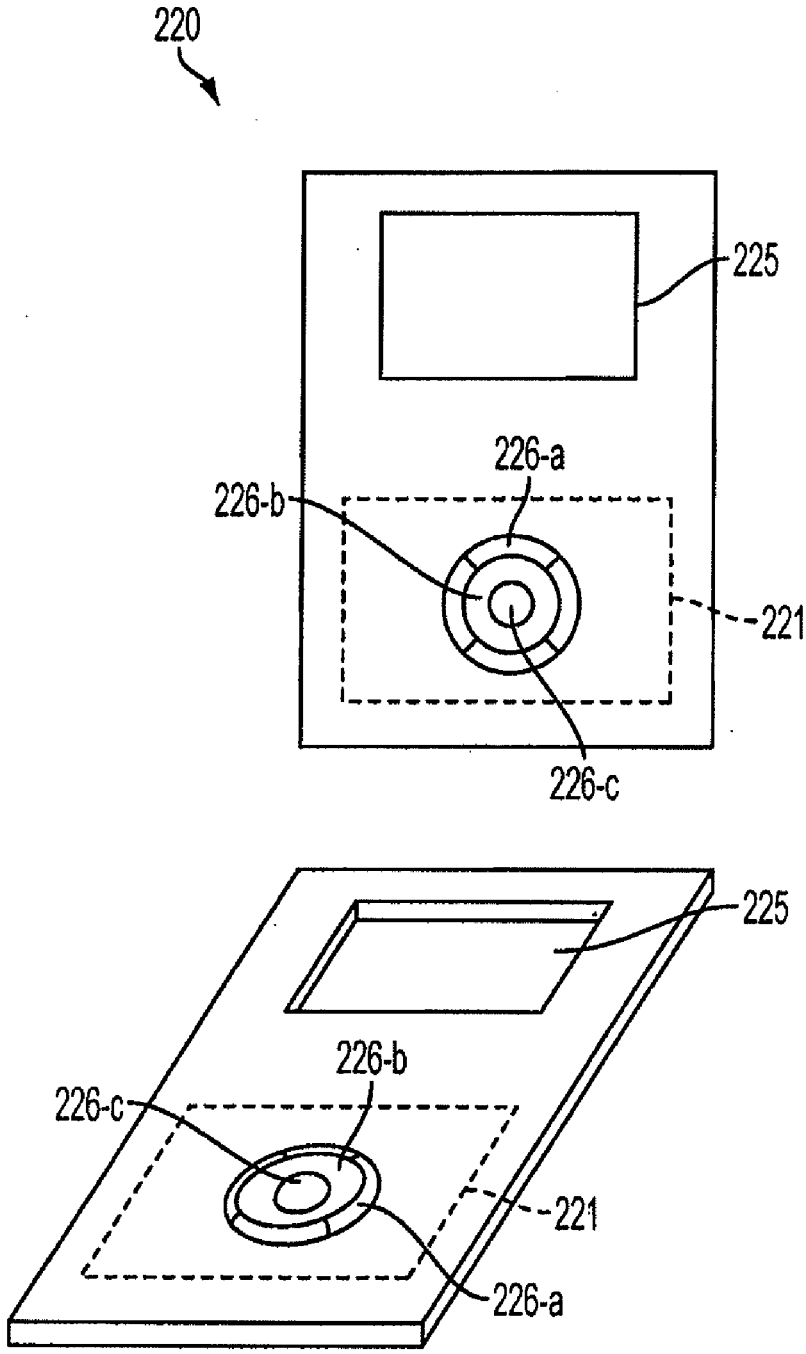

FIG. 22