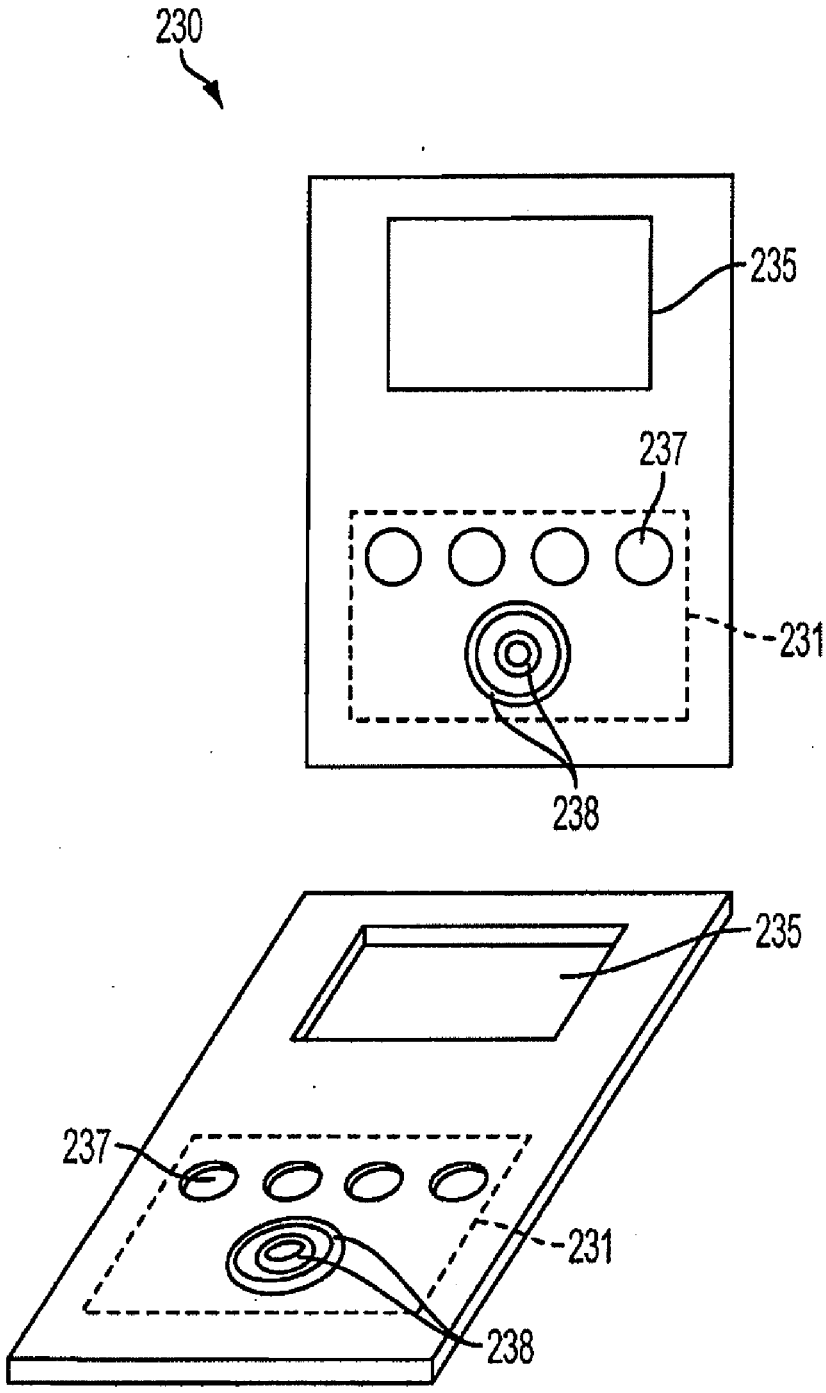

FIG. 23