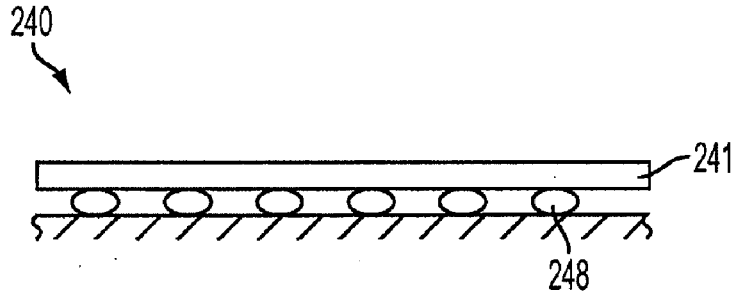

FIG. 24

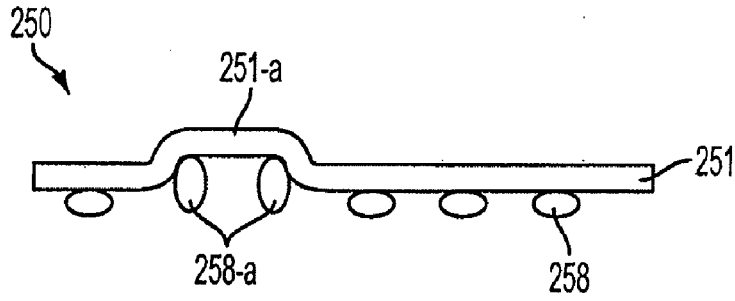

FIG. 25

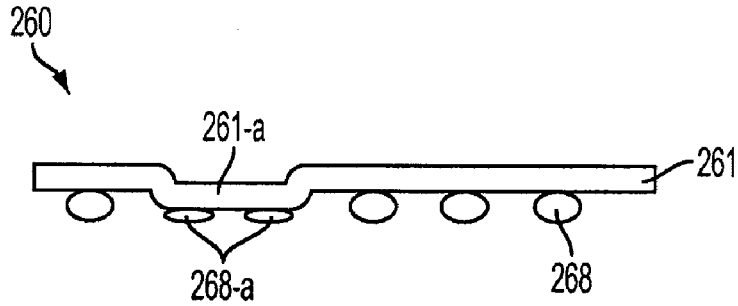

FIG. 26