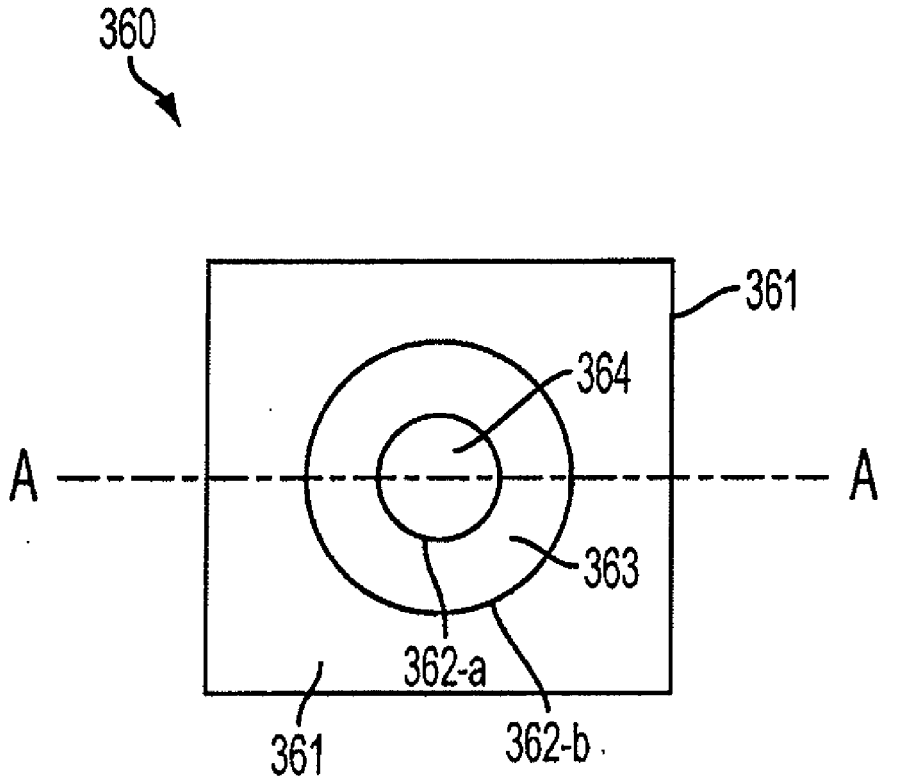
360
361
364
A
A
363
362-a
361
362-b

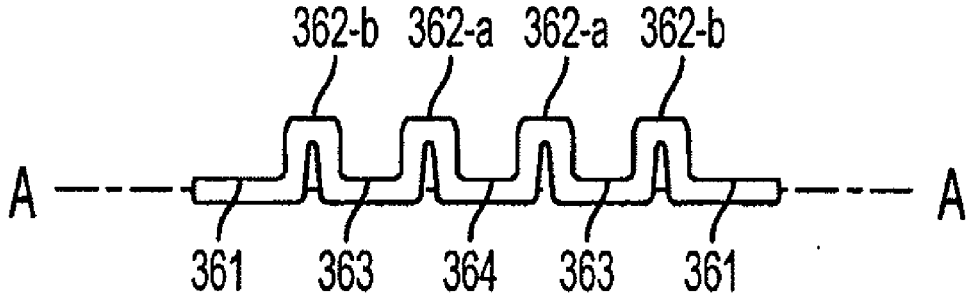
362-b
362-a
362-a
362-b
A
A
361
363
364
363
361

FIG. 36