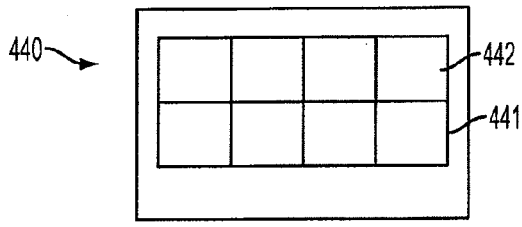

FIG. 44

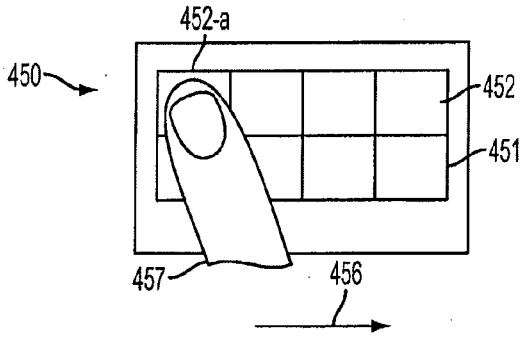

FIG. 45

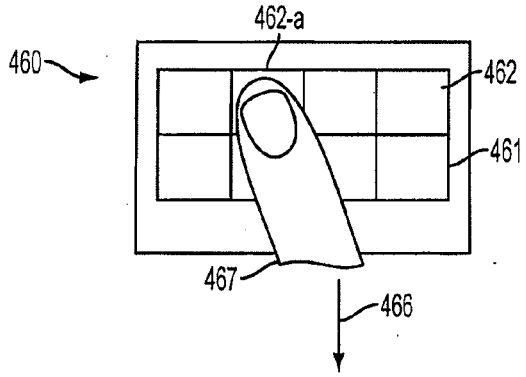

FIG. 46

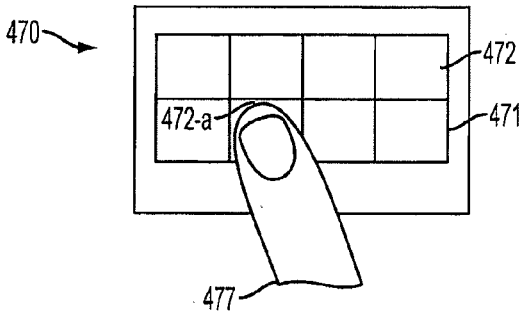

FIG. 47