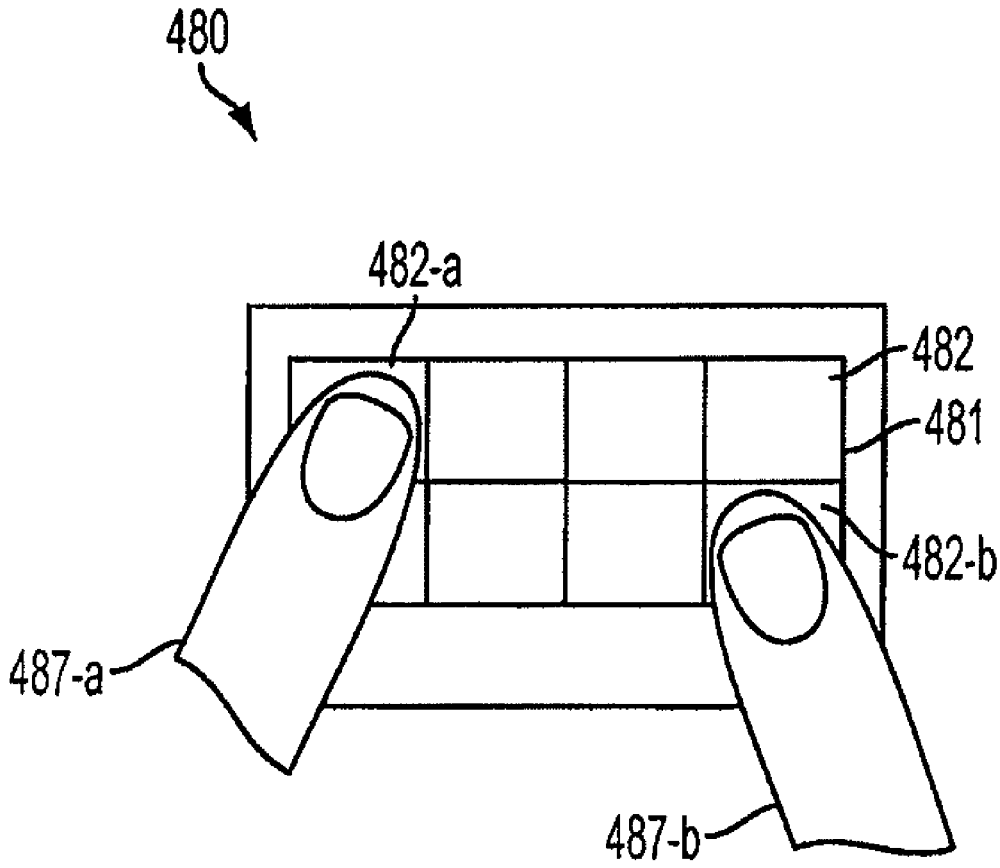

FIG. 48