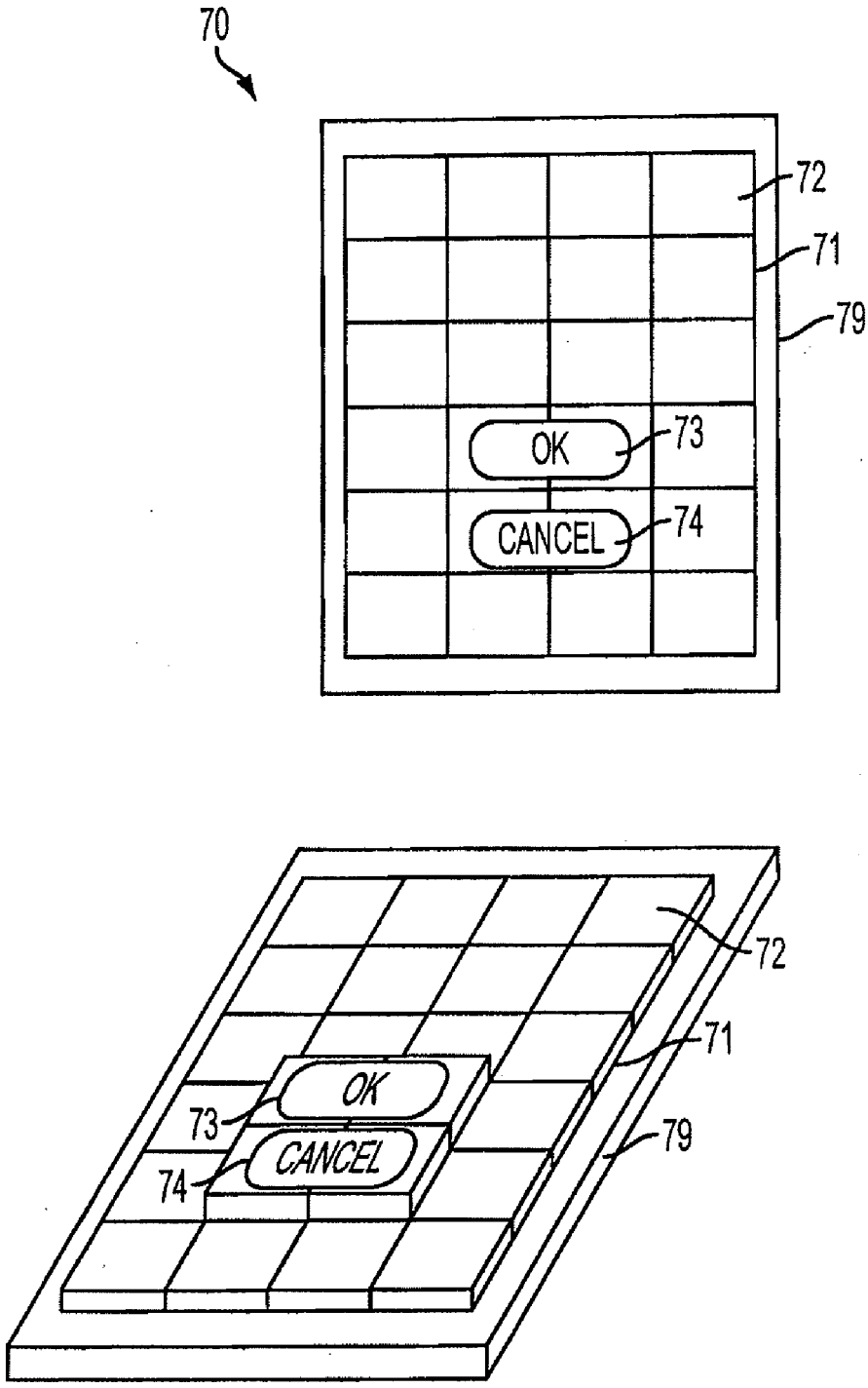

FIG. 7