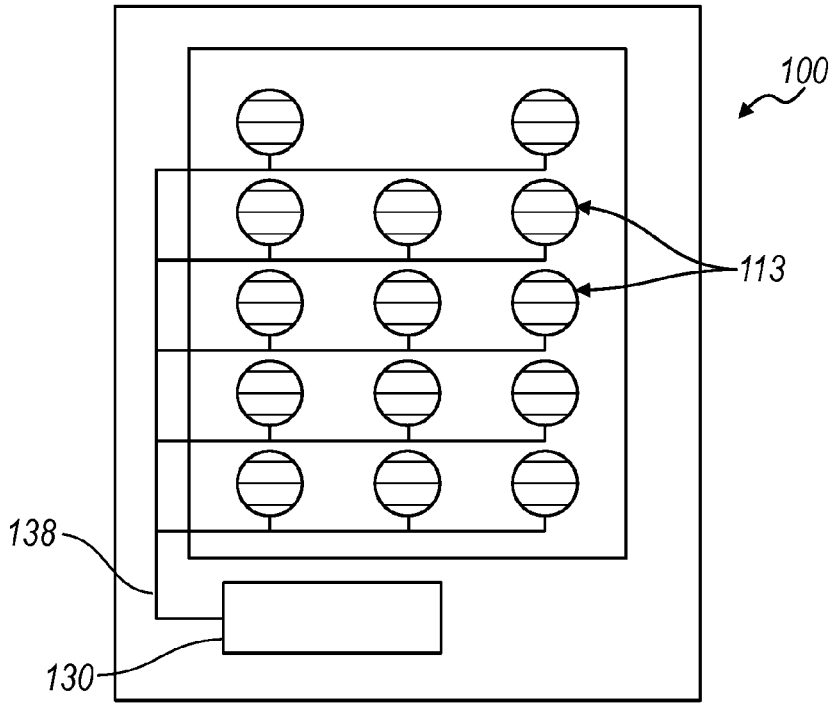
100
113
138
130

FIG. 3

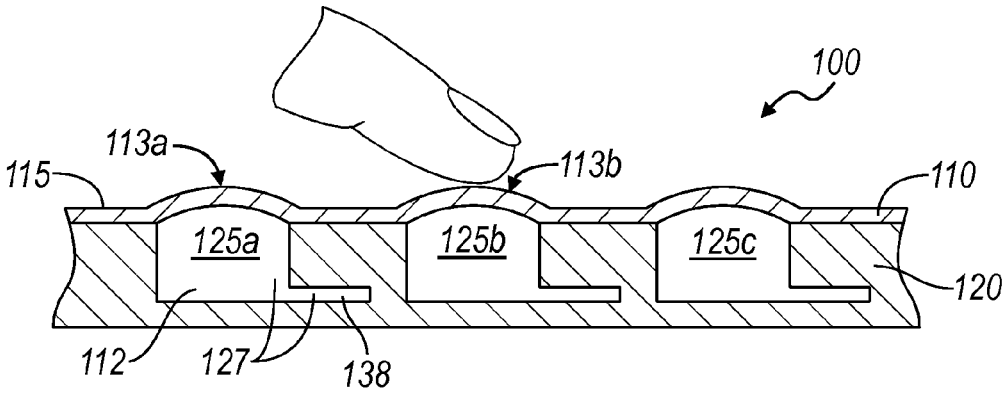
100
113a
113b
115
110
125a
125b
125c
120
112
127
138

FIG. 4