[Fig. 10]

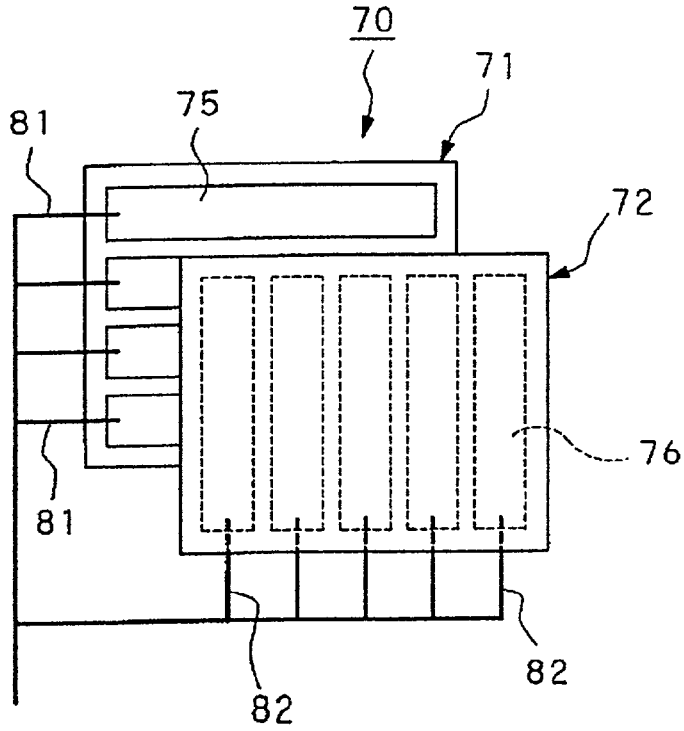
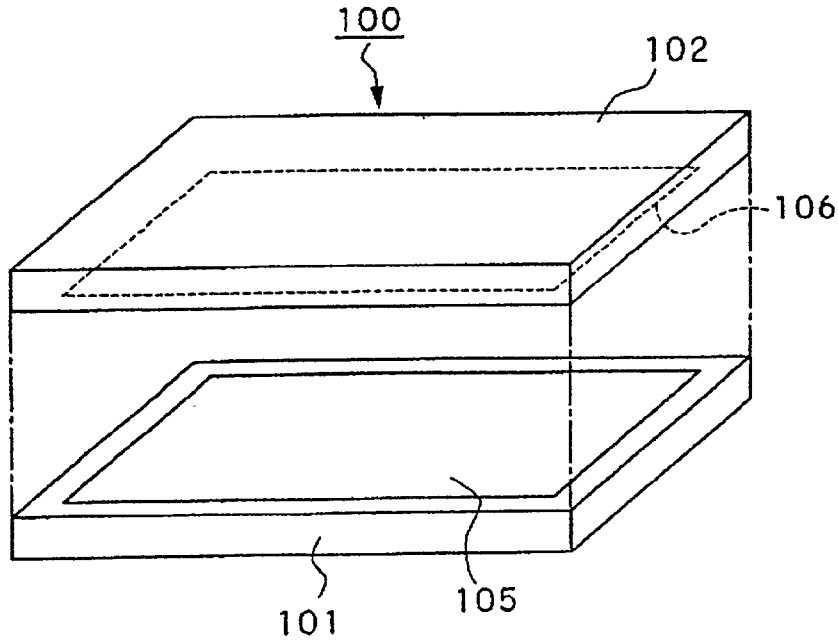
[Fig. 11]