[Fig. 1]

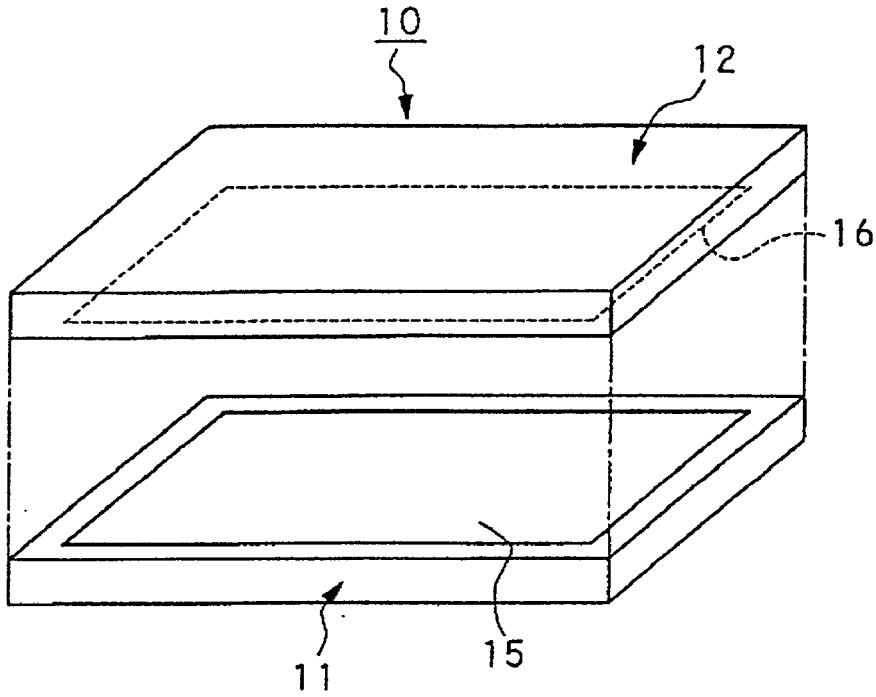
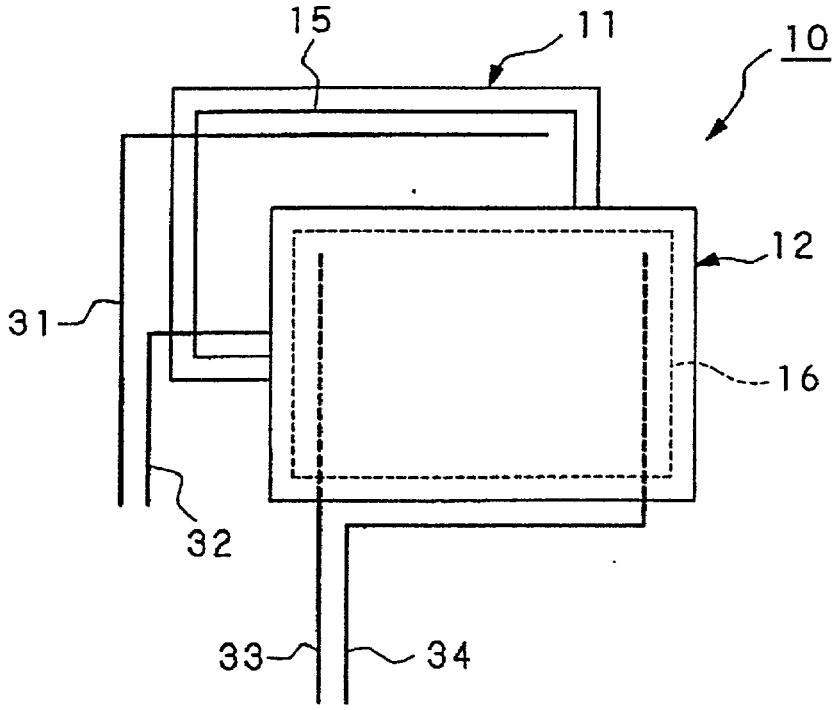
[Fig. 2]