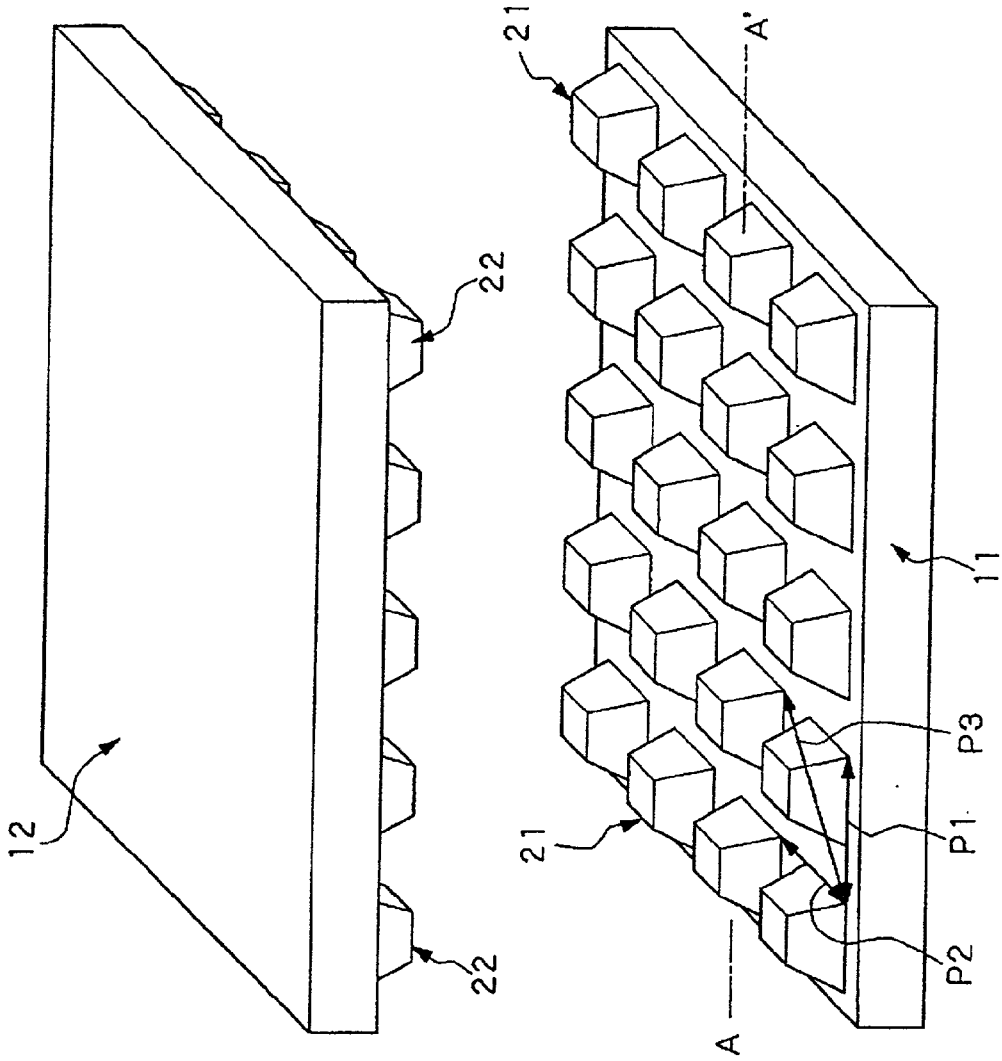[Fig. 3]