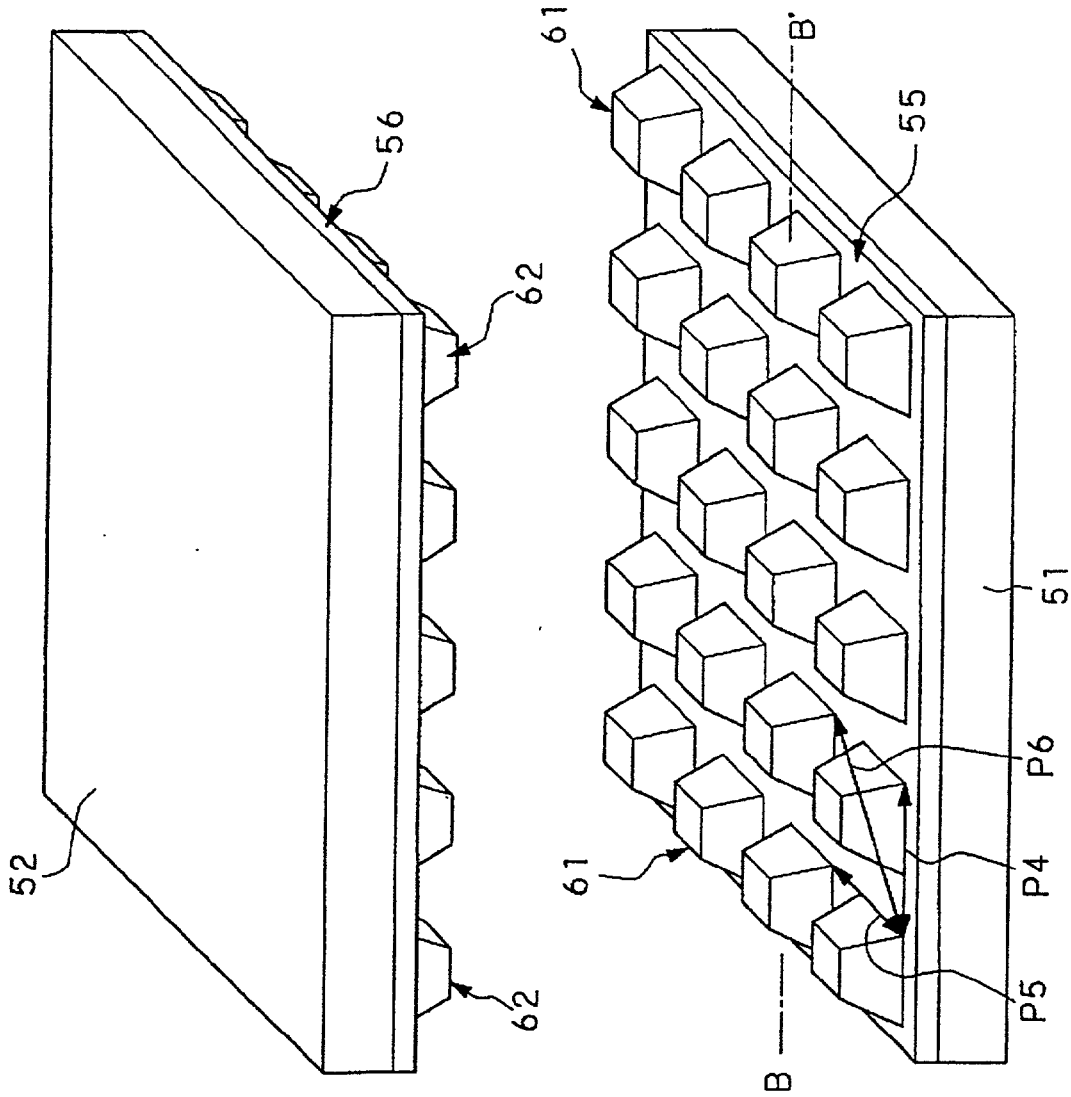[Fig. 8]