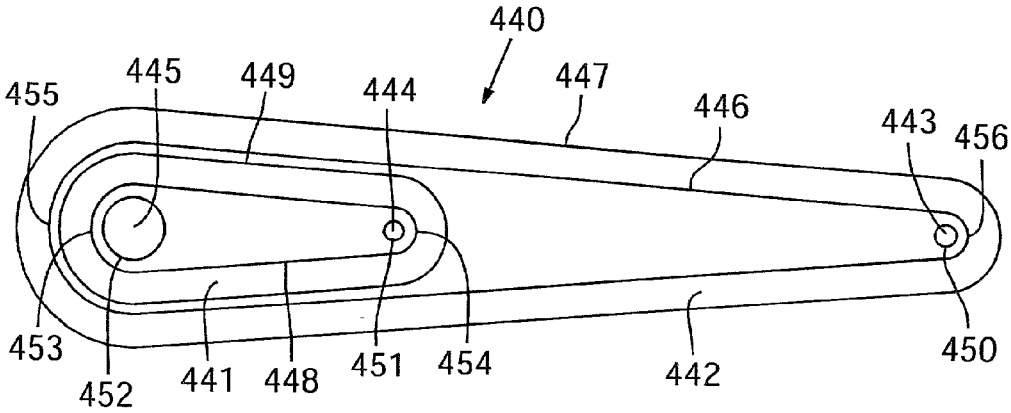
440
455
445
449
444
447
446
443
456
453
452
441
448
451
454
442
450

FIG. 14

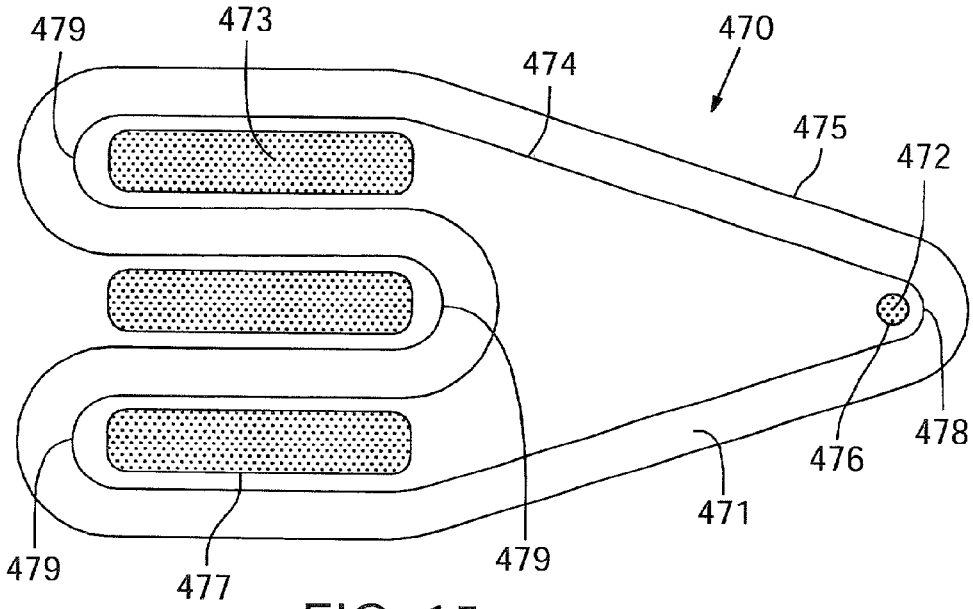
479
473
470
474
475
472
476
478
471
479
477
479

FIG. 15