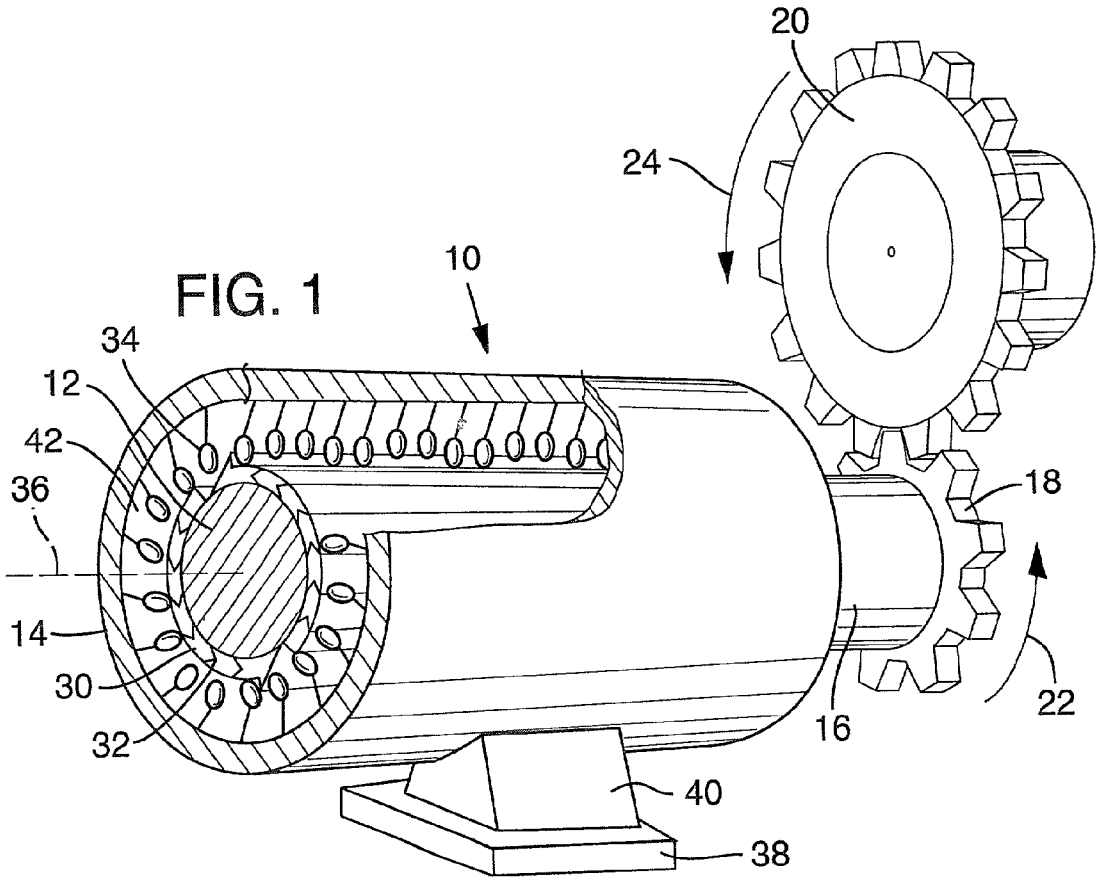
20
24
10
34
12
42
36
18
14
30
32
16
22
40
38

FIG. 1

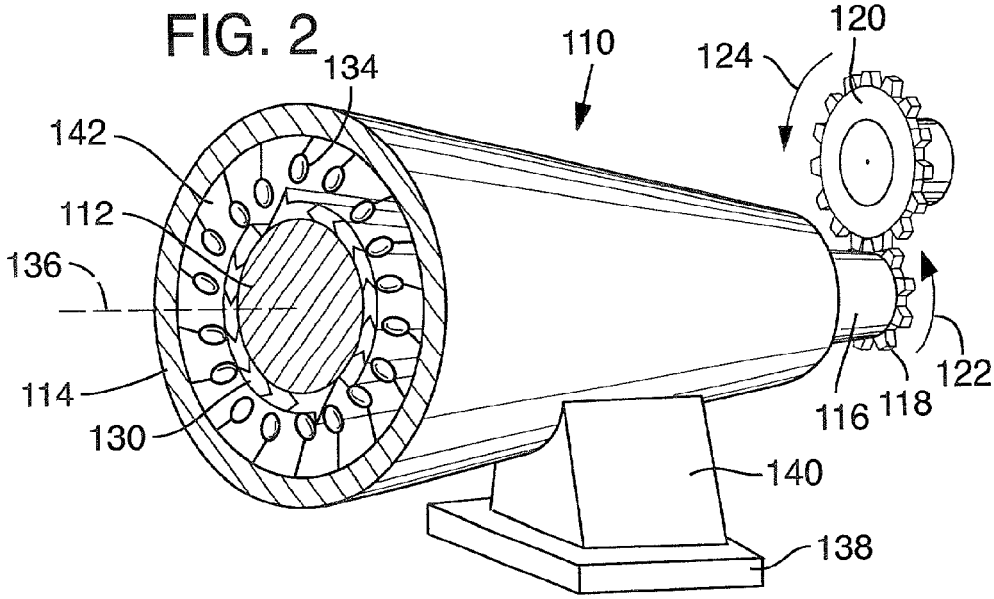
120
110
124
134
142
112
136
114
130
122
116
118
140
138

FIG. 2