FIG. 3A

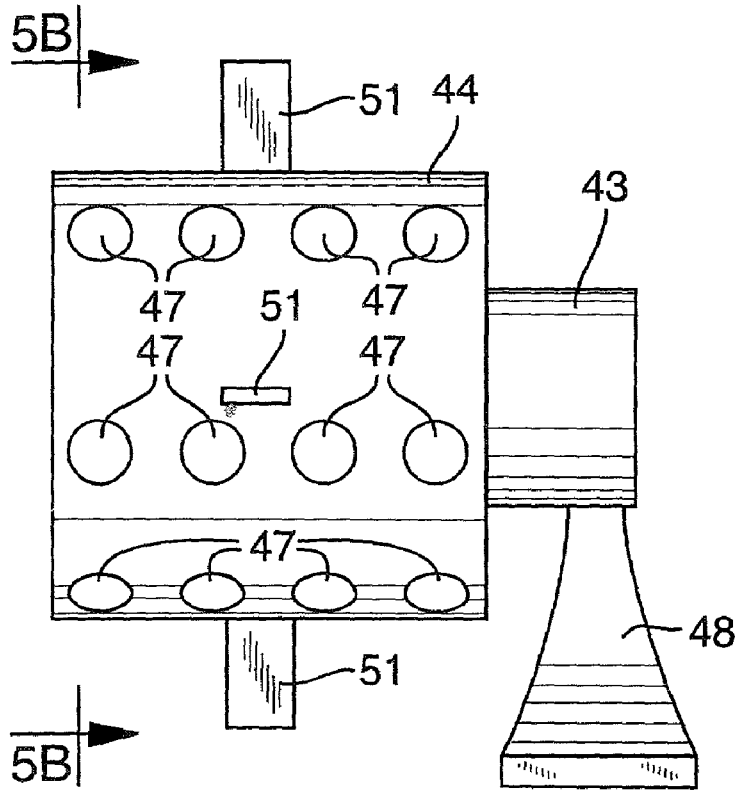
5B
51
44
43
47
51
47
47
47
47
48
51
5B

FIG. 3B

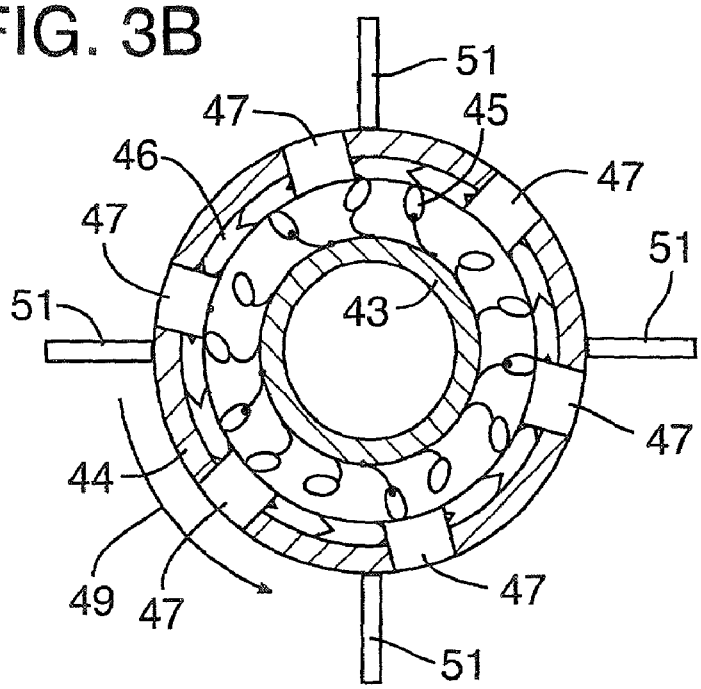
51
47
45
46
47
47
51
51
43
47
44
49
47
47
51