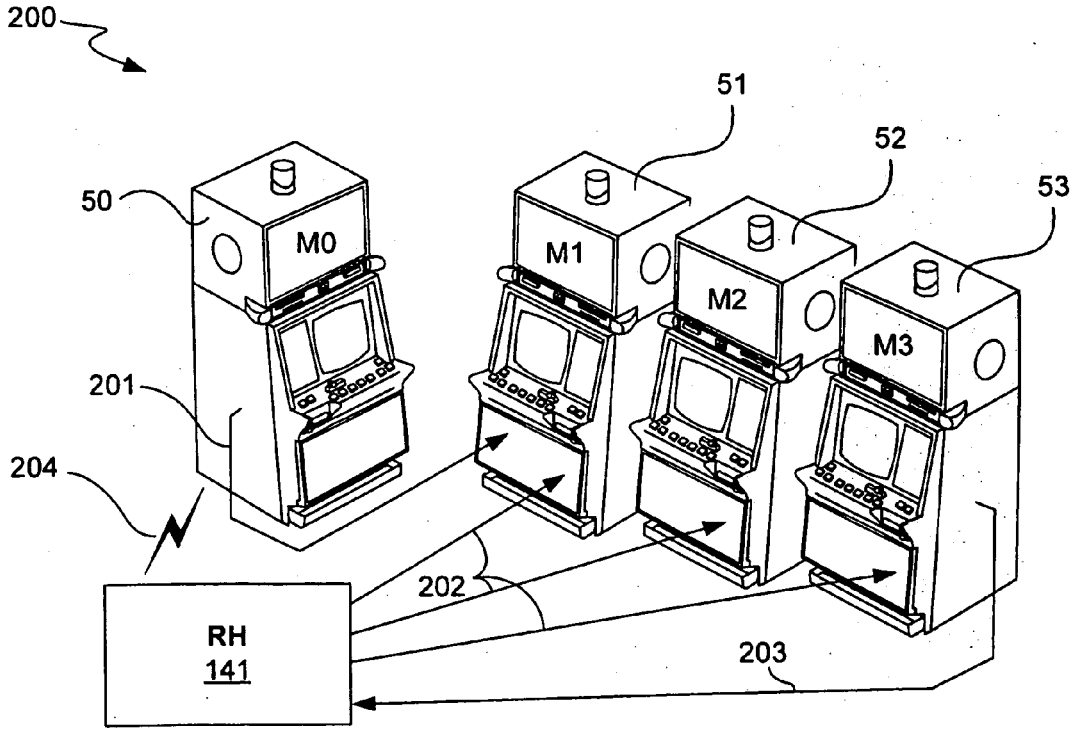
200
51
52
53
50
M0
M1
M2
M3
201
204
202
RH
141
203

Fig. 5

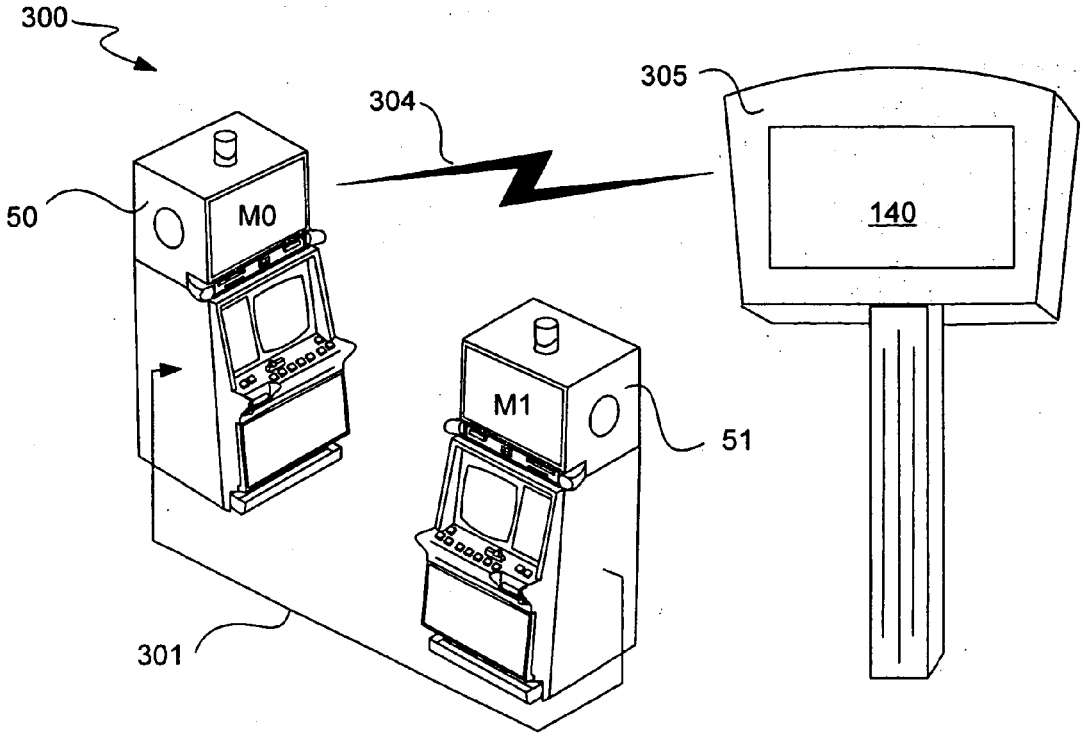
300
305
304
50
M0
140
M1
51
301

Fig. 6