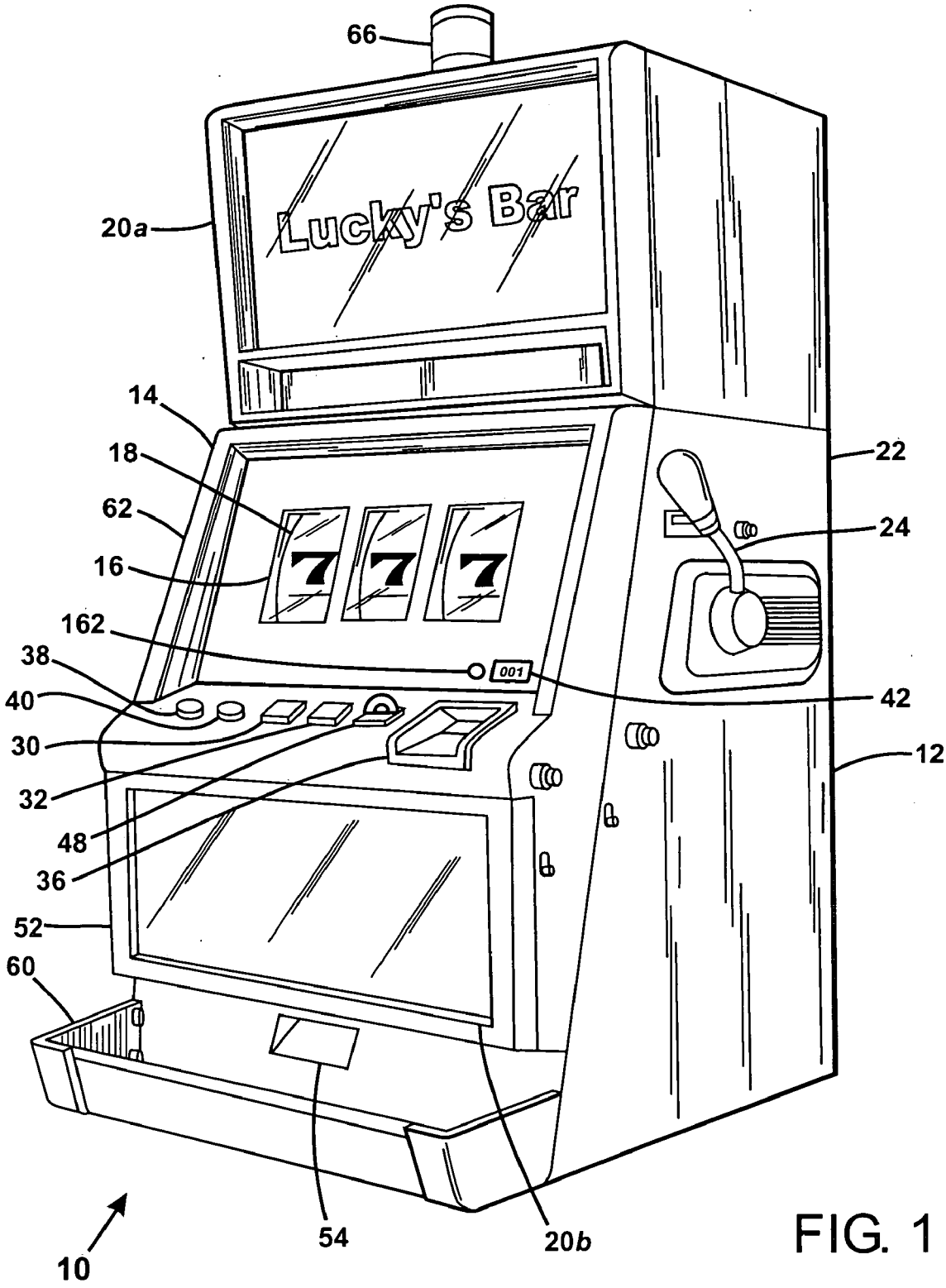
66
20a
Lucky's Bar
14
18
62
16
162
38
40
30
32
48
36
52
60
22
24
42
12
001
54
20b
10

FIG. 1