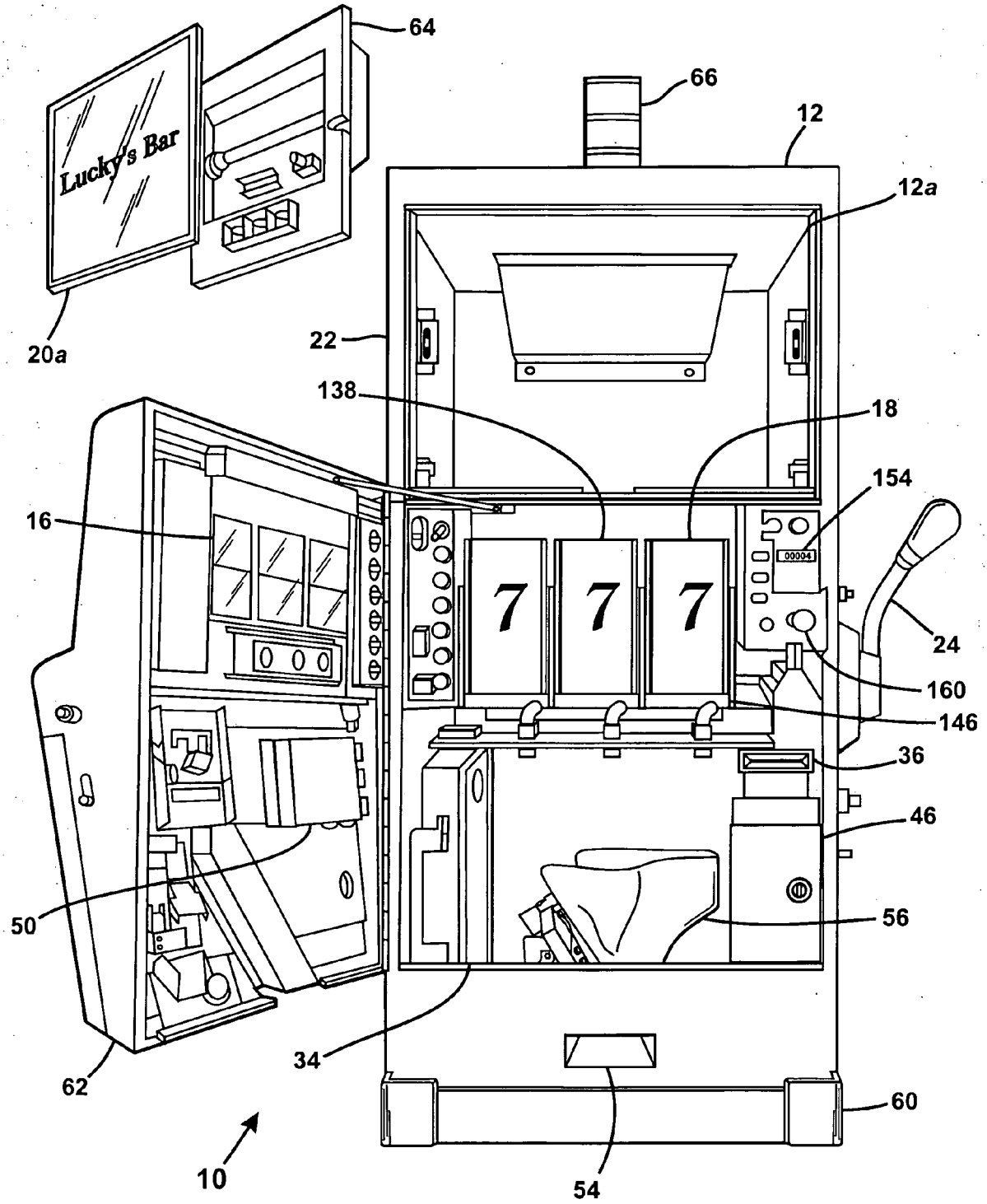
64
66
12
12a
Lucky's Bar
20a
22
138
18
154
16
7
7
7
24
160
146
36
46
50
56
34
62
60
10
54

FIG. 2