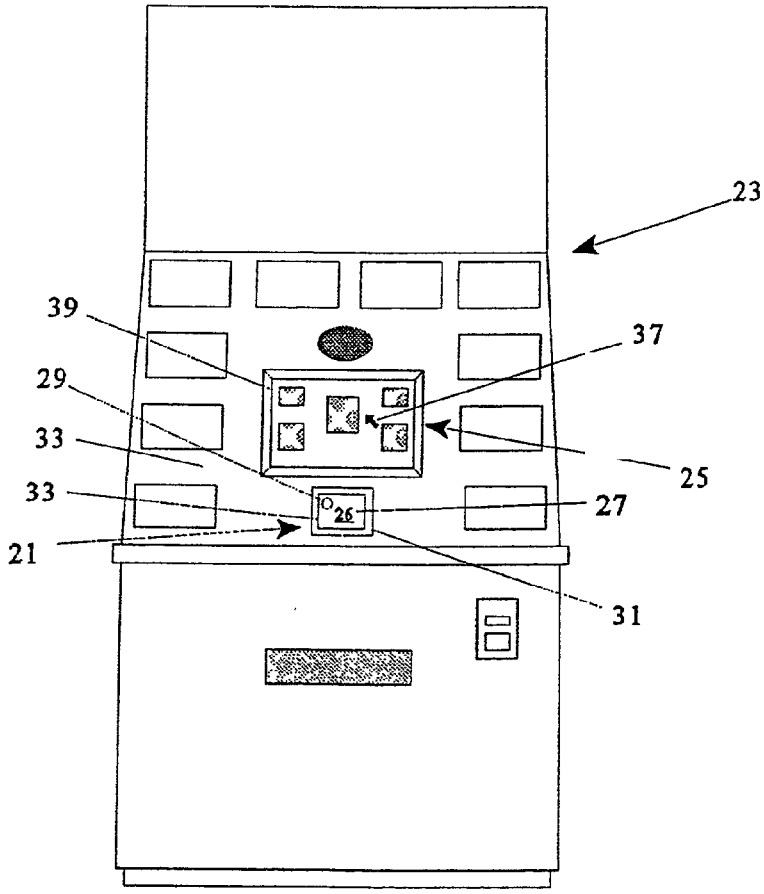


FIG. 1

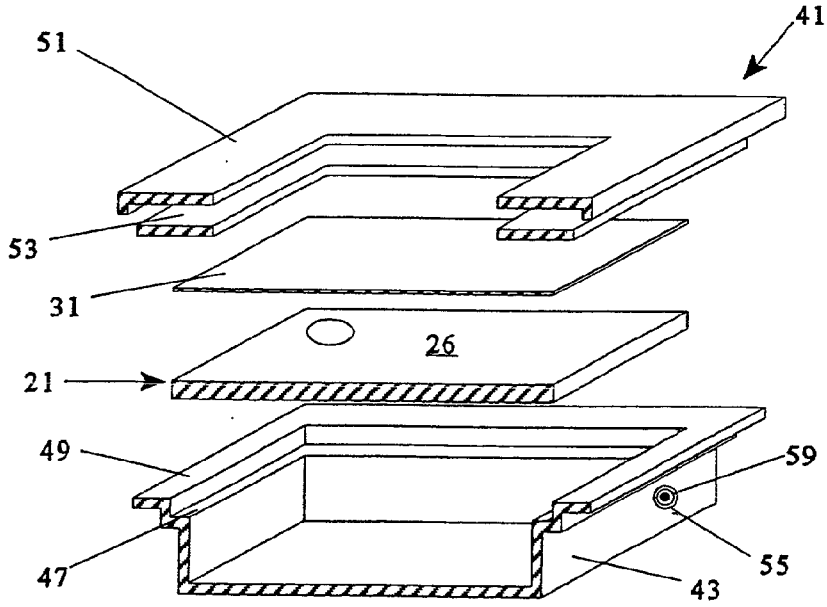


FIG. 2