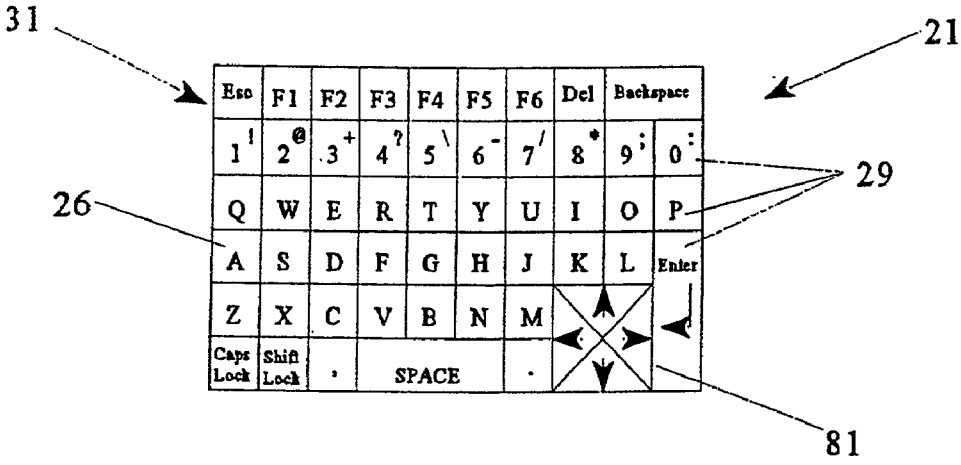
31
21
Esc
F1
F2
F3
F4
F5
F6
Del
Backspace
1
2
3
4
5
6
7
8
9
0
29
26
Q
W
E
R
T
Y
U
I
O
P
A
S
D
F
G
H
J
K
L
Enter
Z
X
C
V
B
N
M
Caps Lock
Shift Lock
SPACE
81

FIG. 6

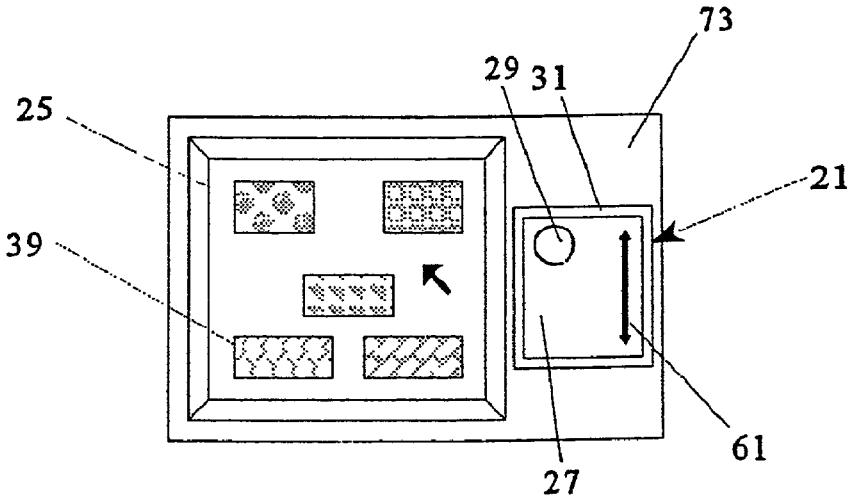
73
29
31
25
21
39
61
27

FIG. 7