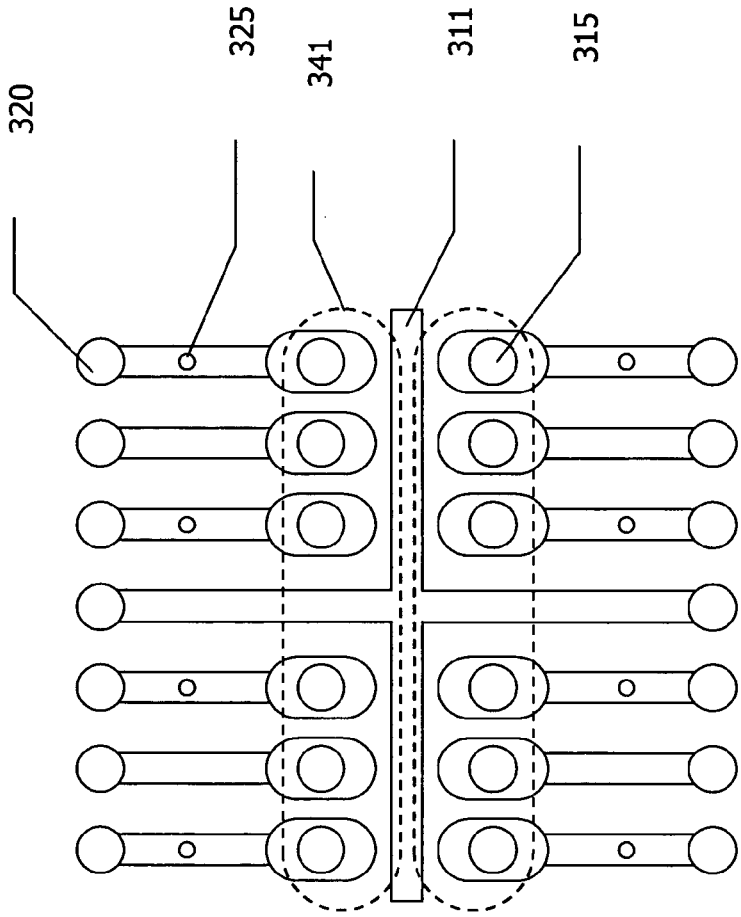

Fig. 3g