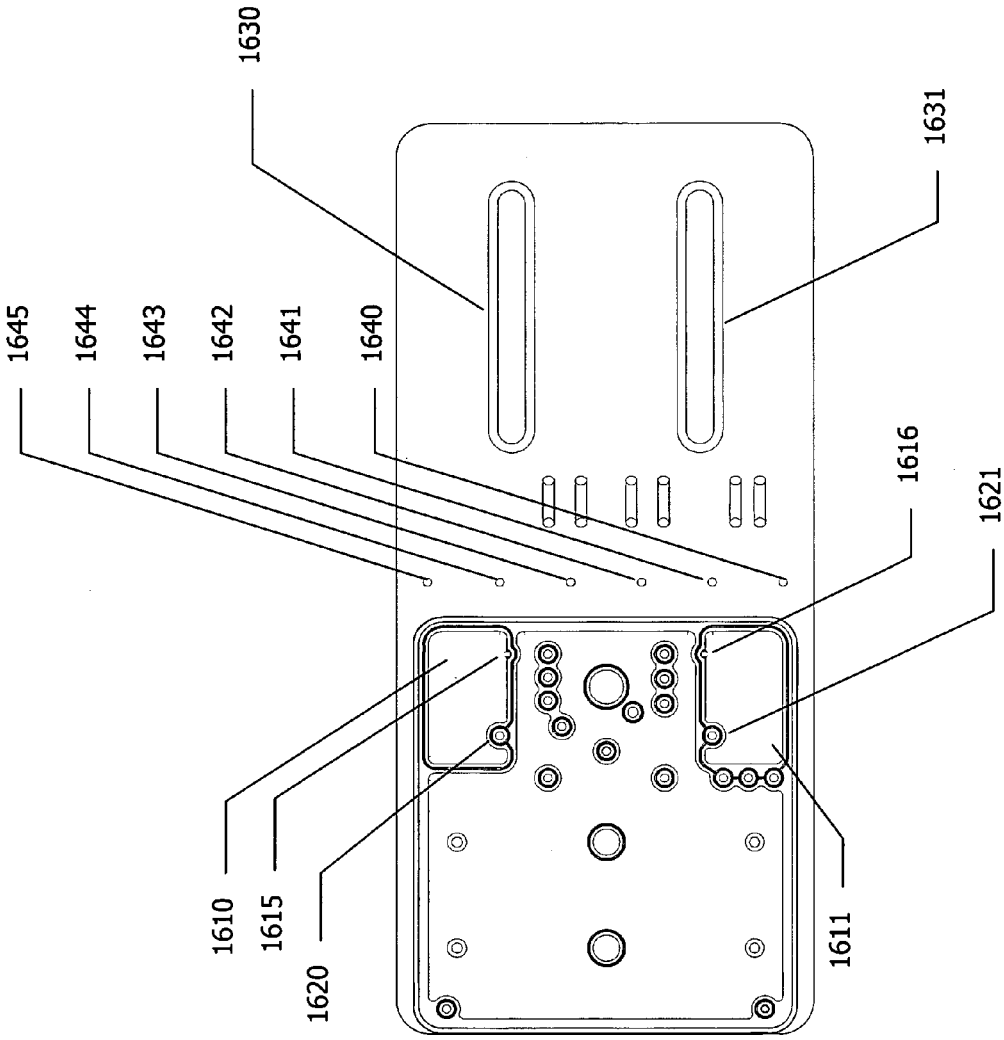
1630
1631
1645
1644
1643
1642
1641
1640
1616
1621
1610
1615
1620
1611

Fig. 16a