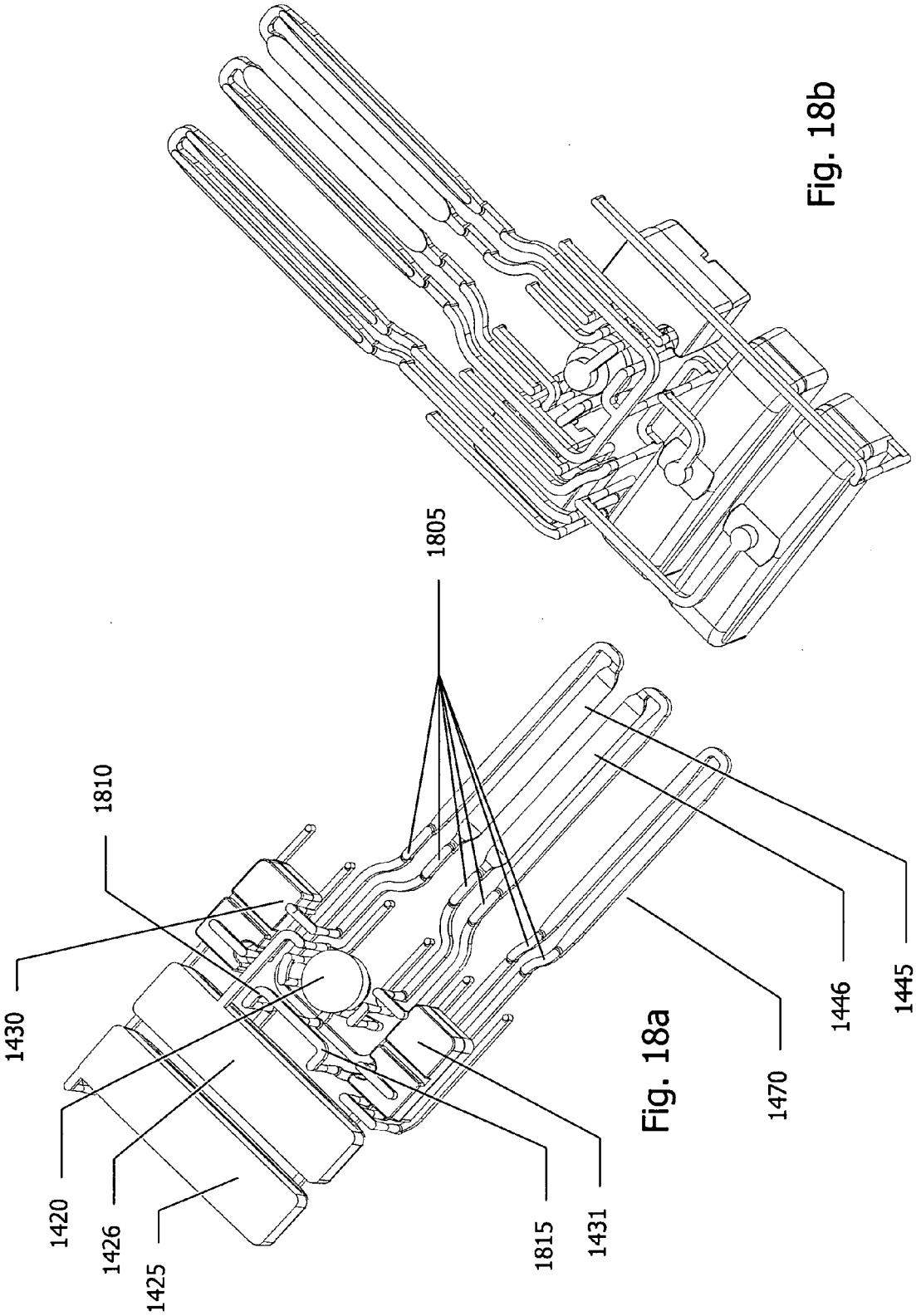


Fig. 18a

Fig. 18b