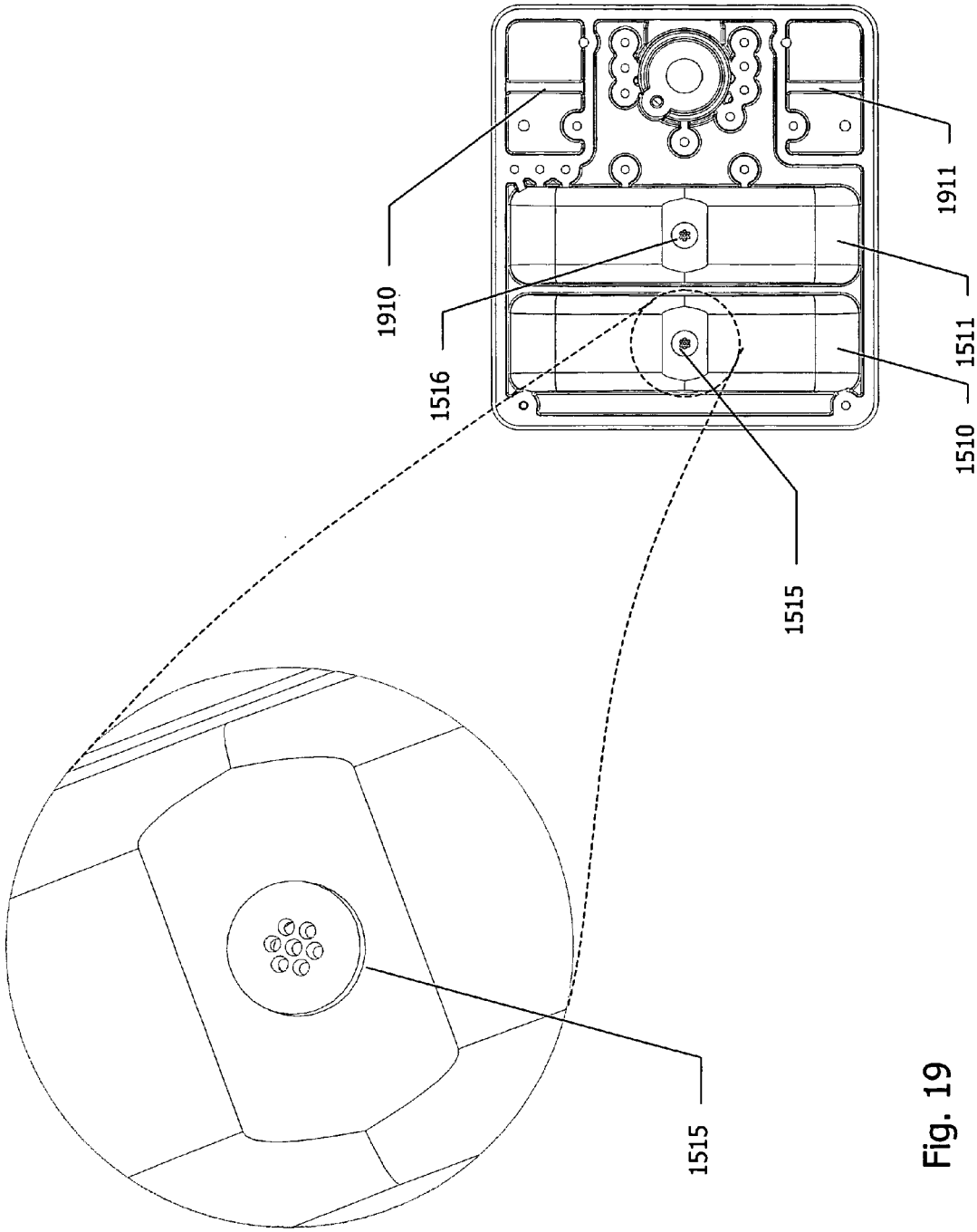

Fig. 19