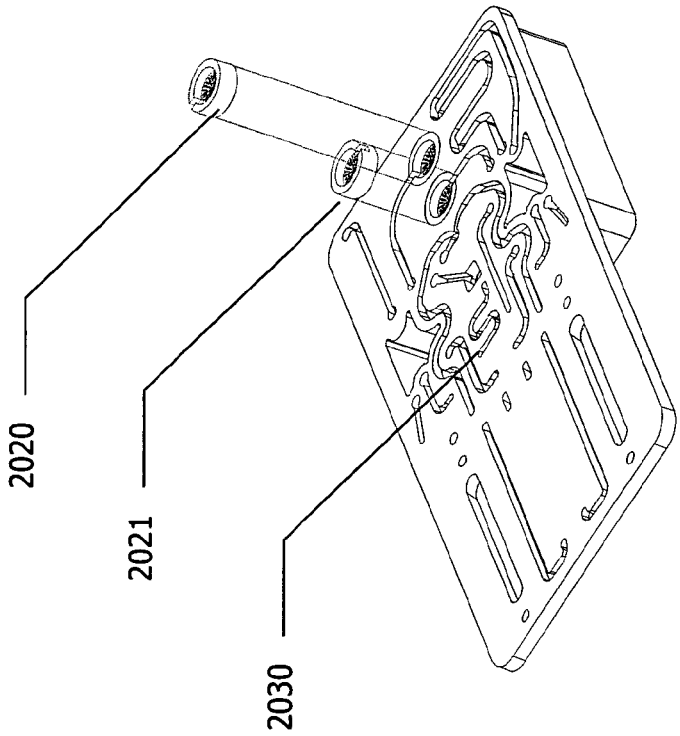

Fig. 20