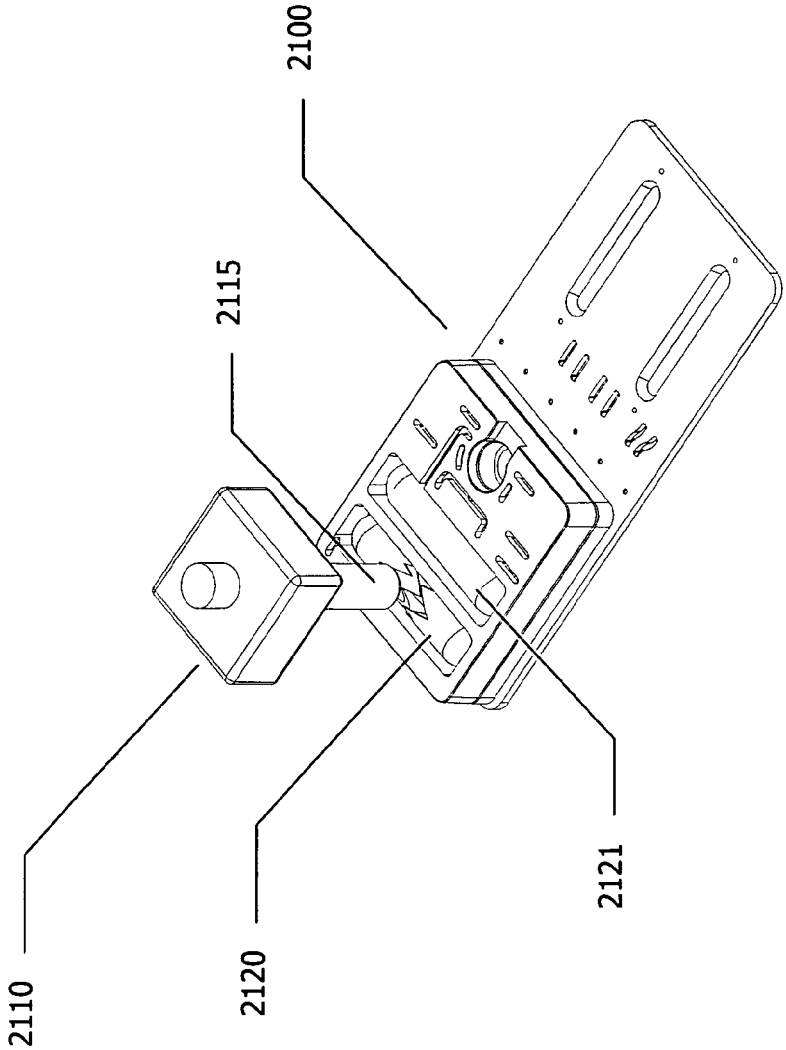

Fig. 21