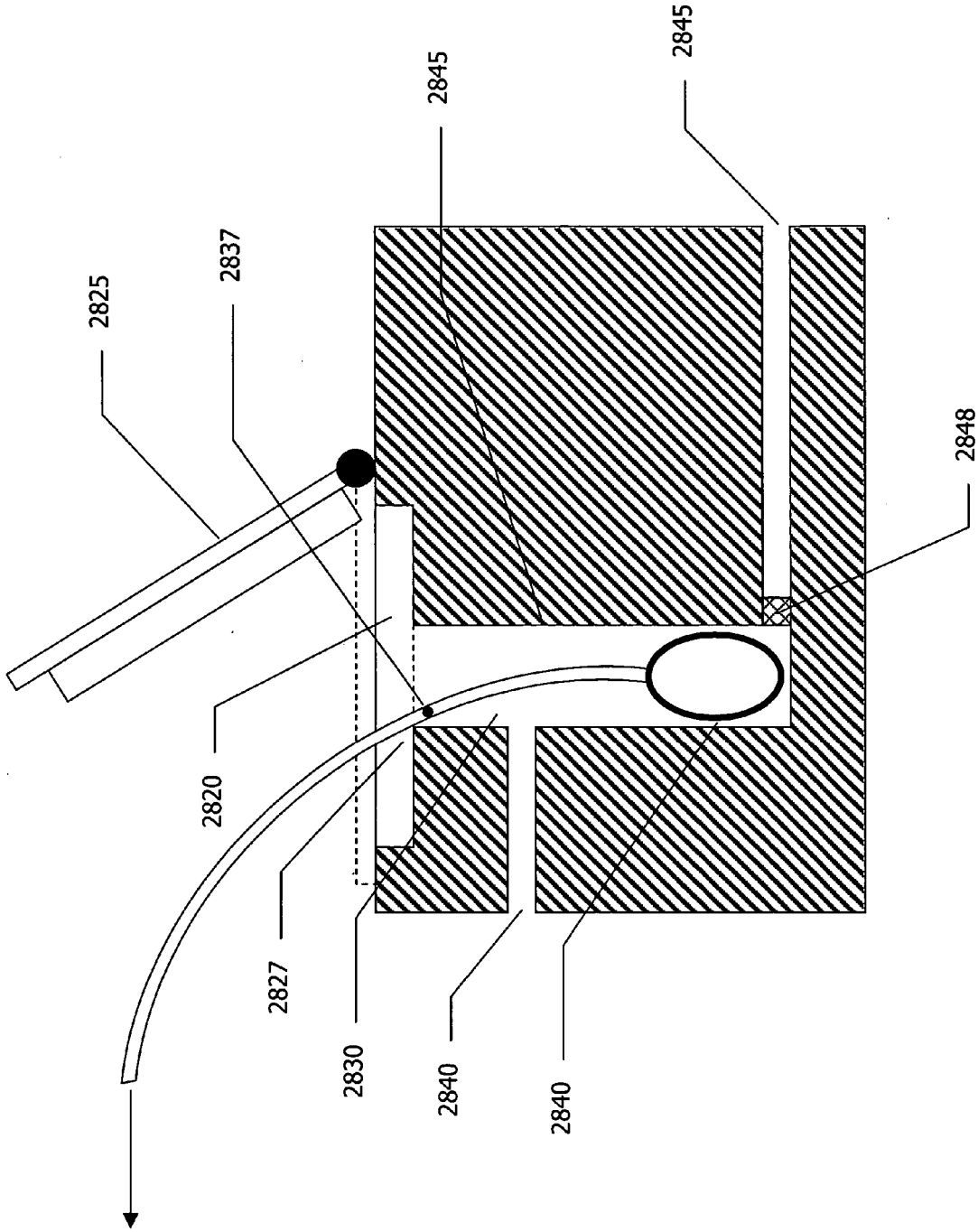

Fig. 28