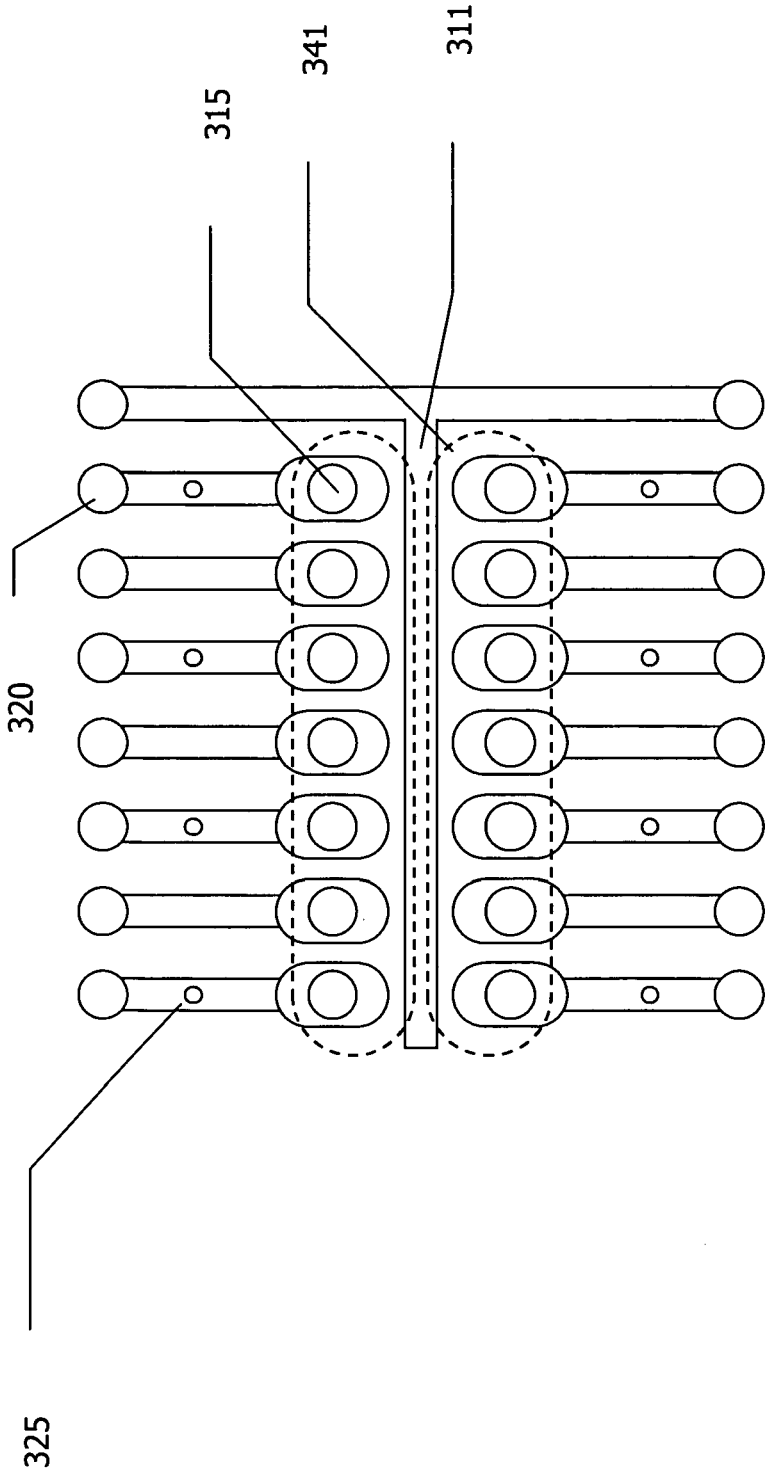

Fig. 3f