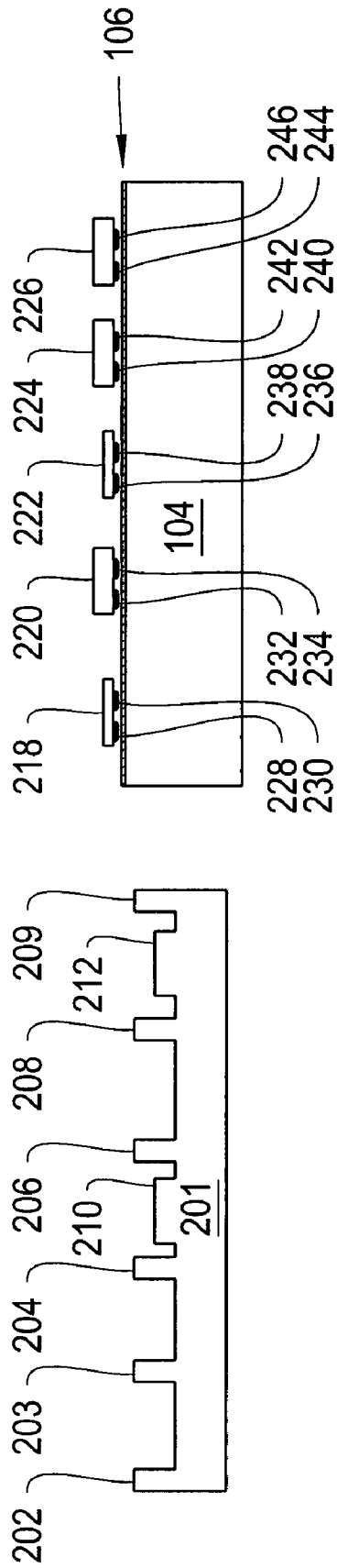
106
246
244
242
240
238
236
232
234
228
230
226
224
222
220
218
104
209
212
208
206
210
201
204
203
202

Figure 3