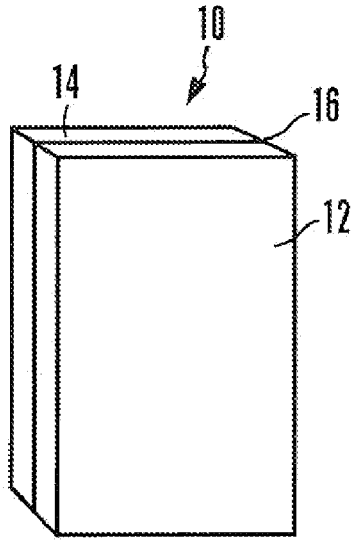

FIG. 1

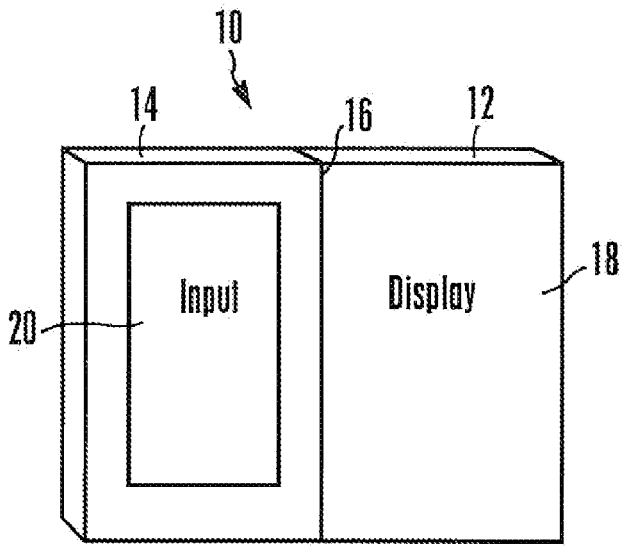

FIG. 2
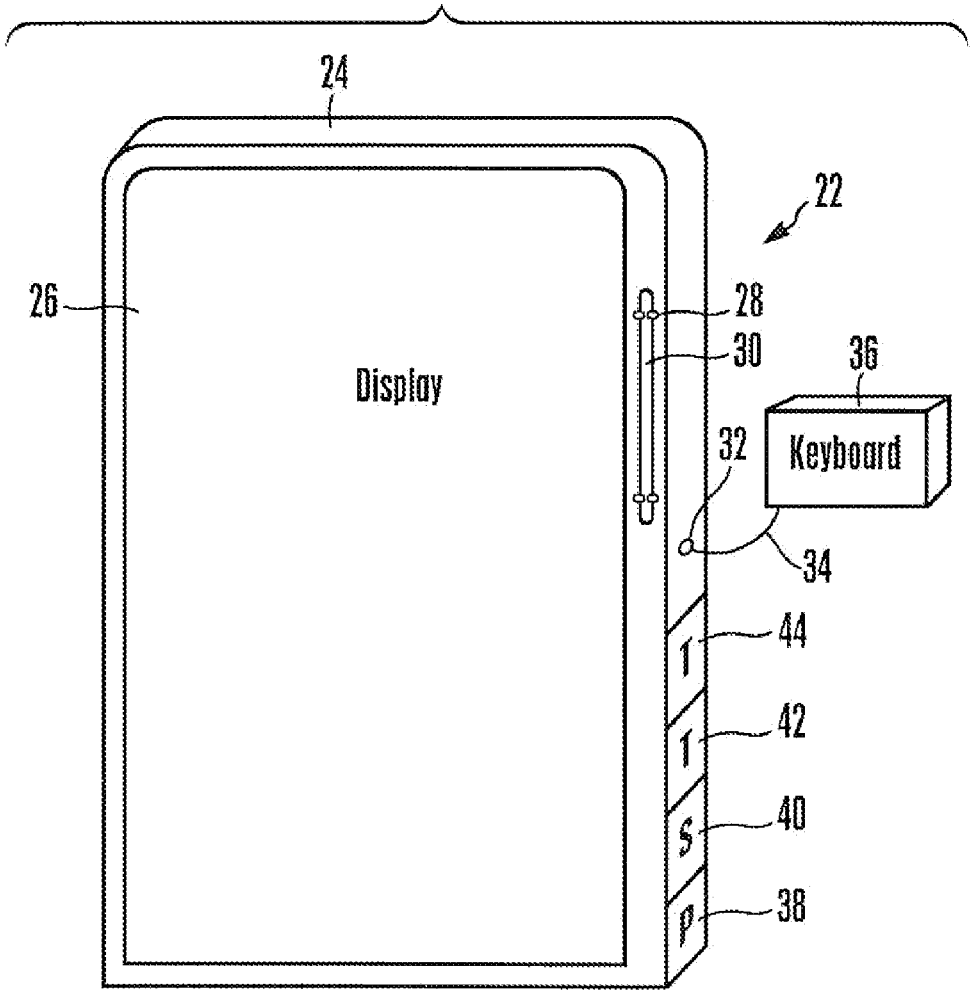
FIG. 3