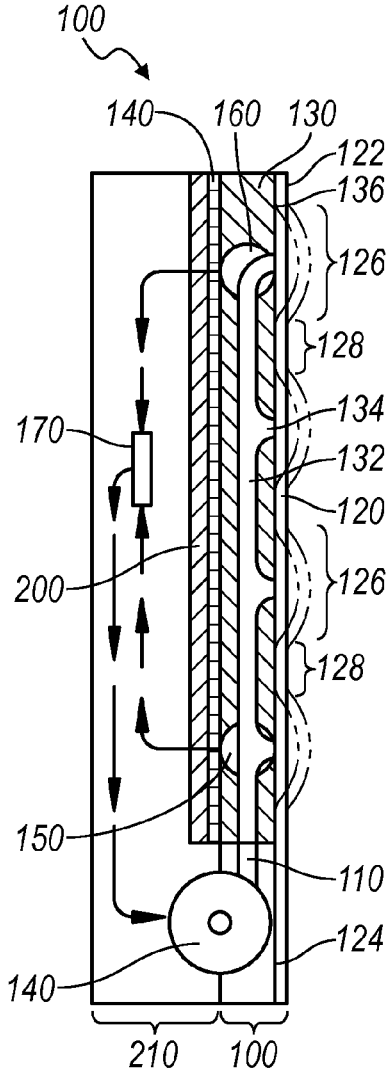
100
140
160
130
122
136
126
128
134
132
120
126
128
170
200
150
110
124
140
210
100

FIG. 1A

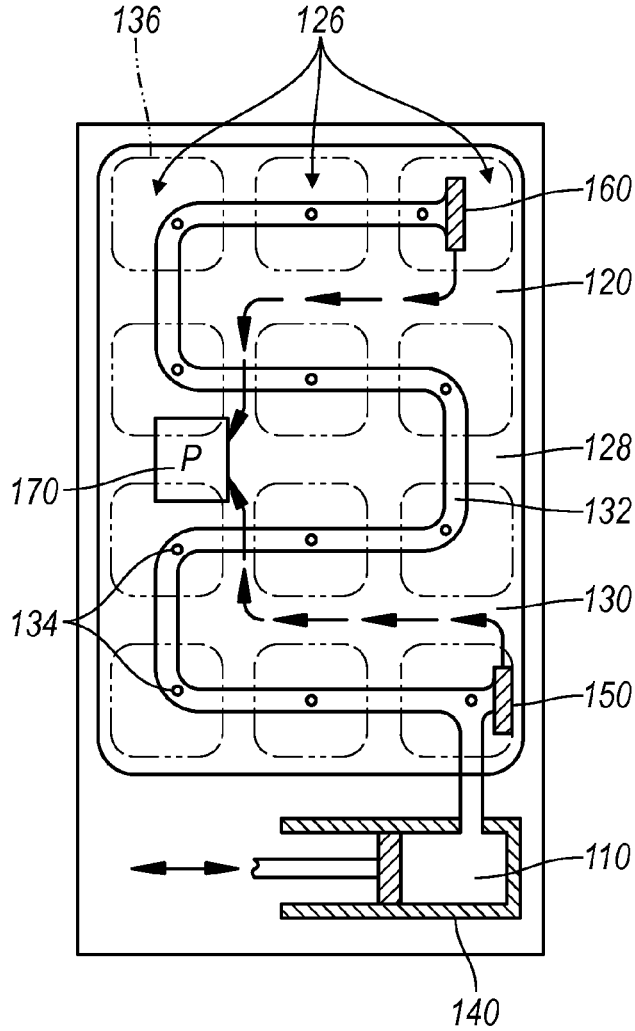
136
126
160
120
128
P
170
132
134
130
150
110
140

FIG. 1B