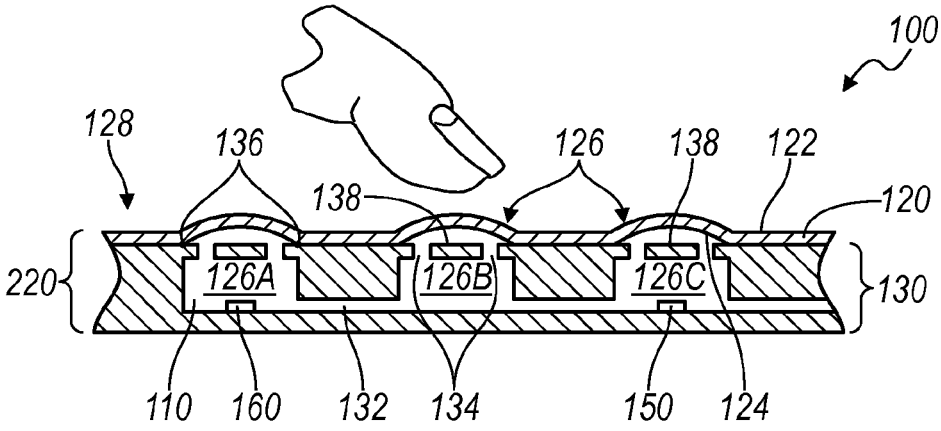
100
128
136
126
138
122
138
120
220
126A
126B
126C
130
110
160
132
134
150
124

FIG. 2

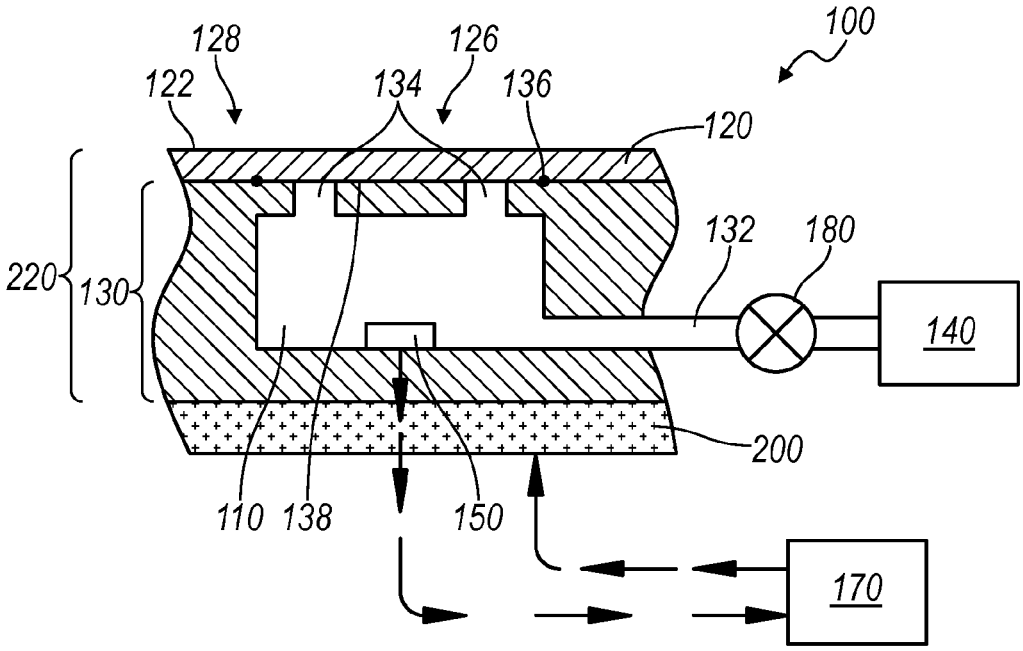
100
128
126
122
134
136
120
220
130
132
180
140
200
110
138
150
170

FIG. 3