FIG. 70

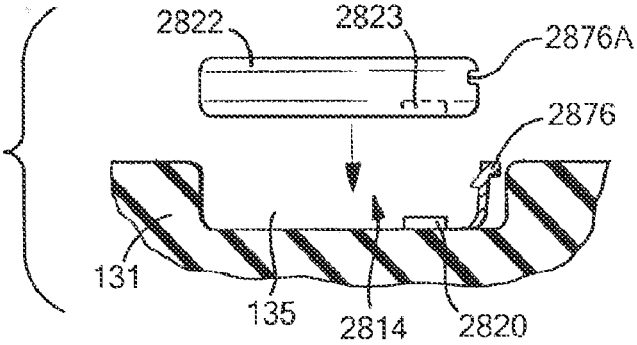

FIG. 71

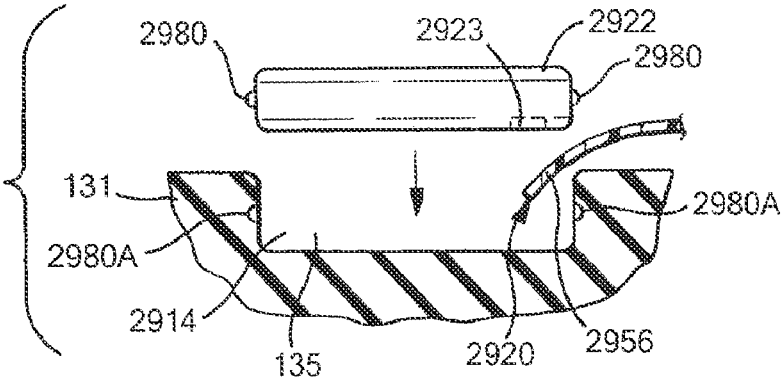
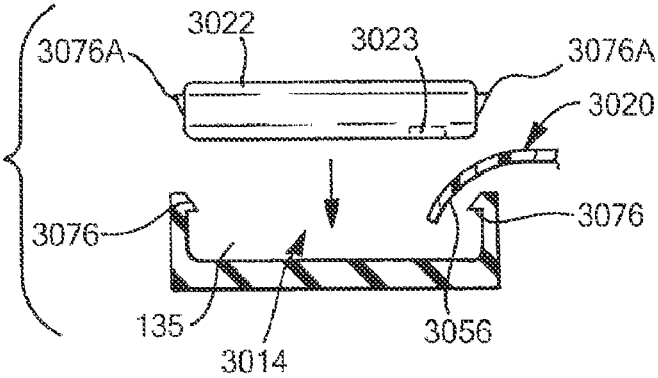
FIG. 72