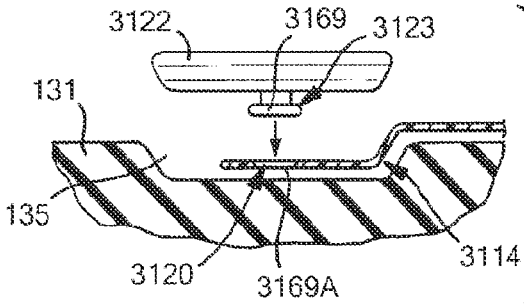


FIG. 73

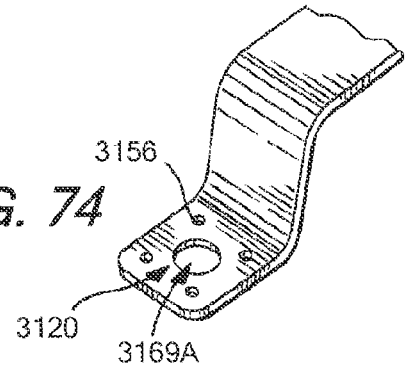


FIG. 74

FIG. 75

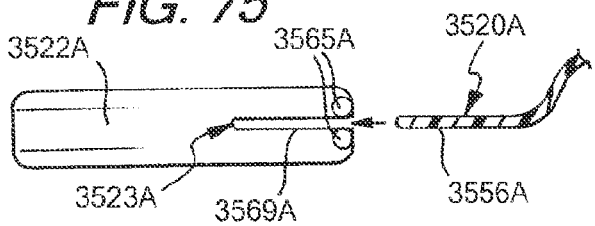


FIG. 76

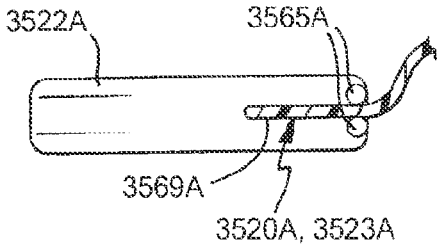


FIG. 77

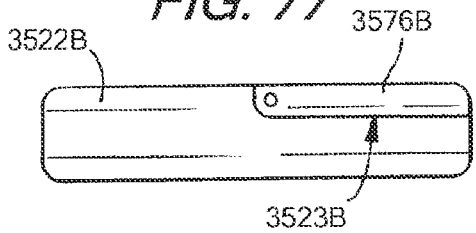

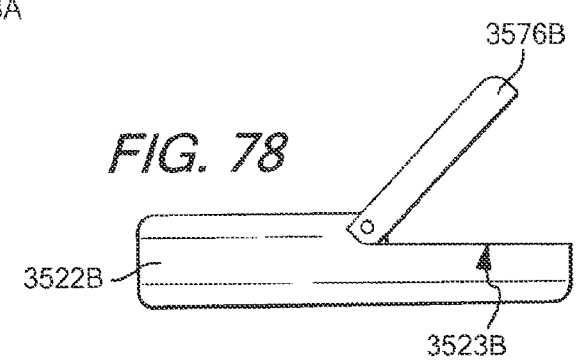
FIG. 78