FIG. 12A

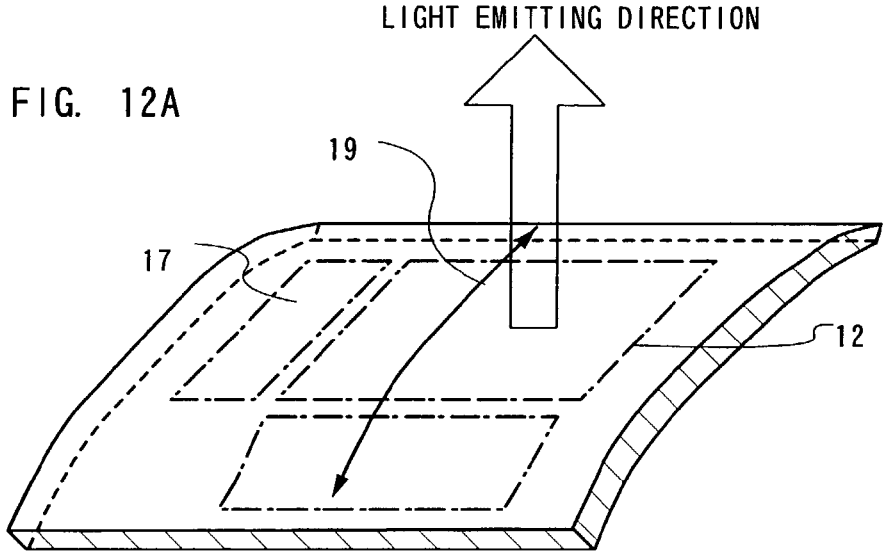
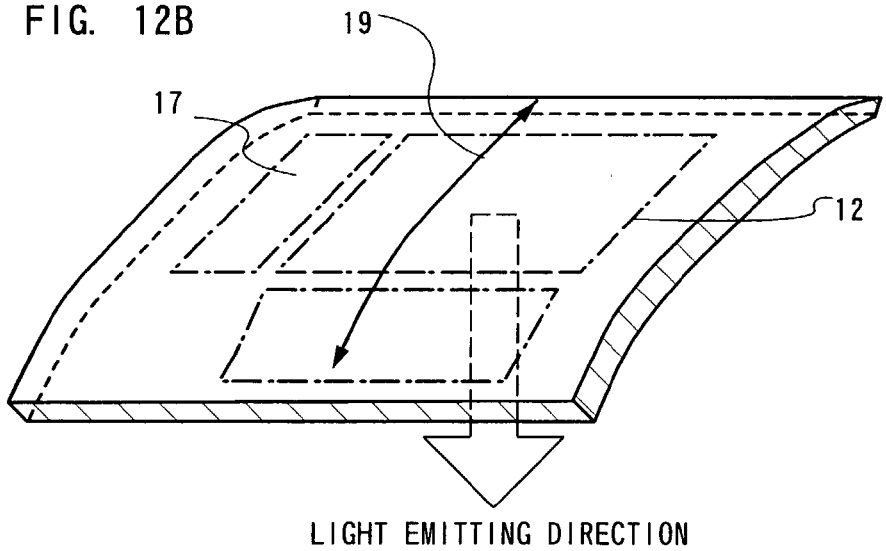
FIG. 12B