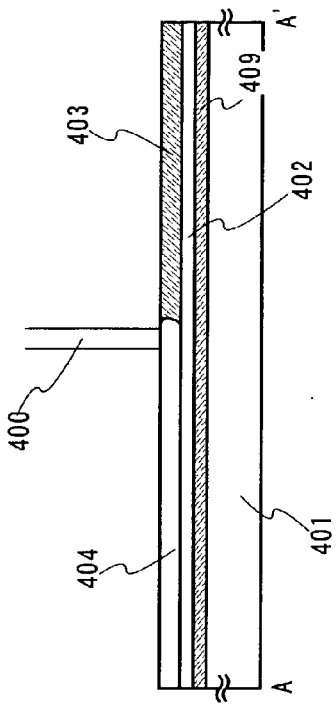

FIG. 6B

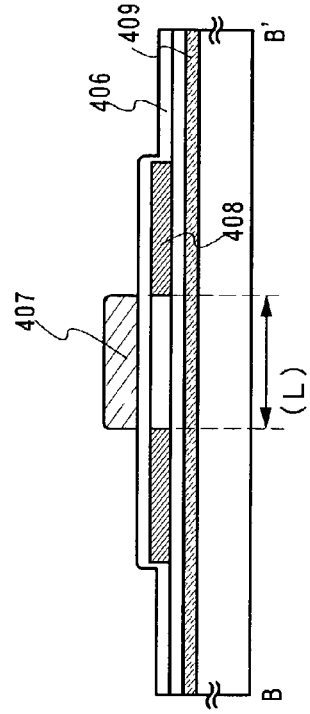

FIG. 6D

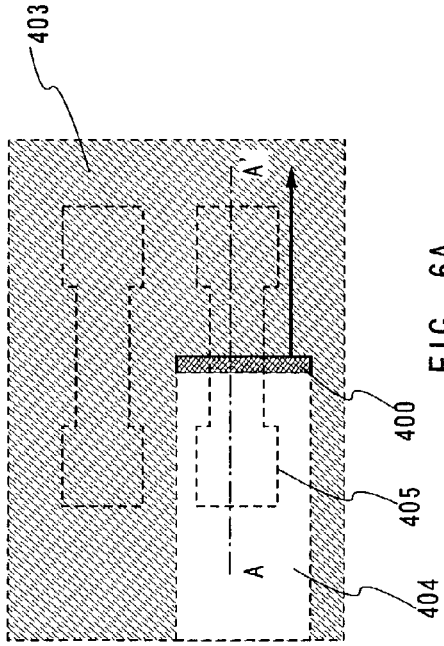

FIG. 6A

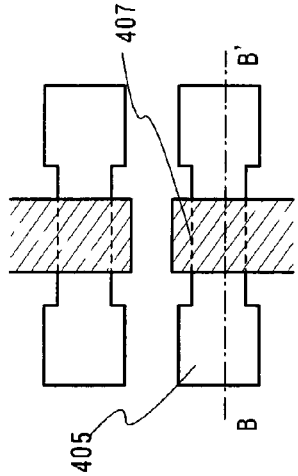

FIG. 6C