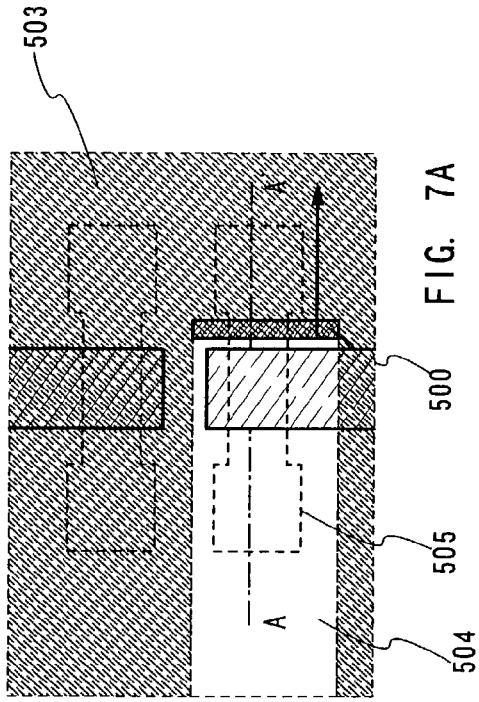

FIG. 7A

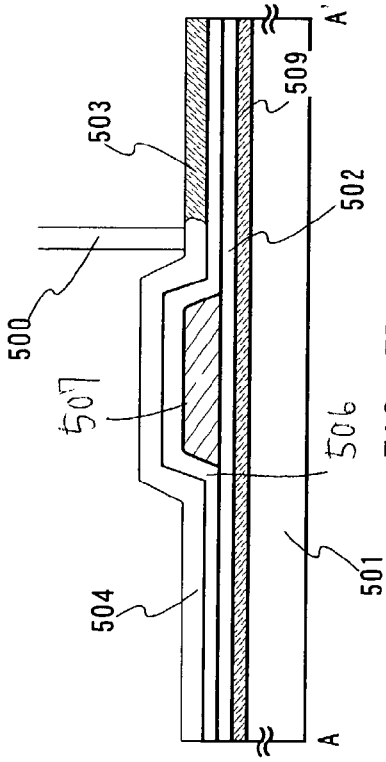

FIG. 7B

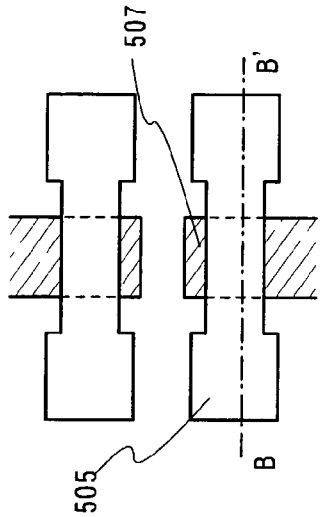

FIG. 7C

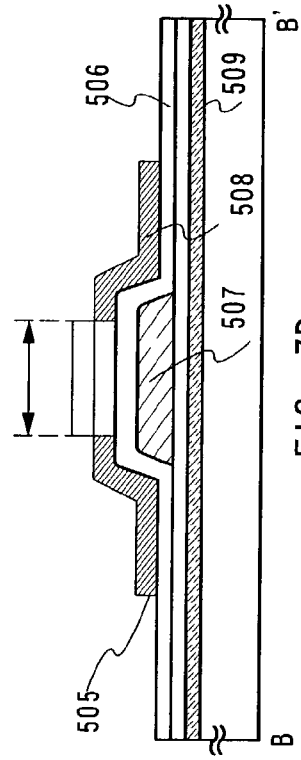

FIG. 7D