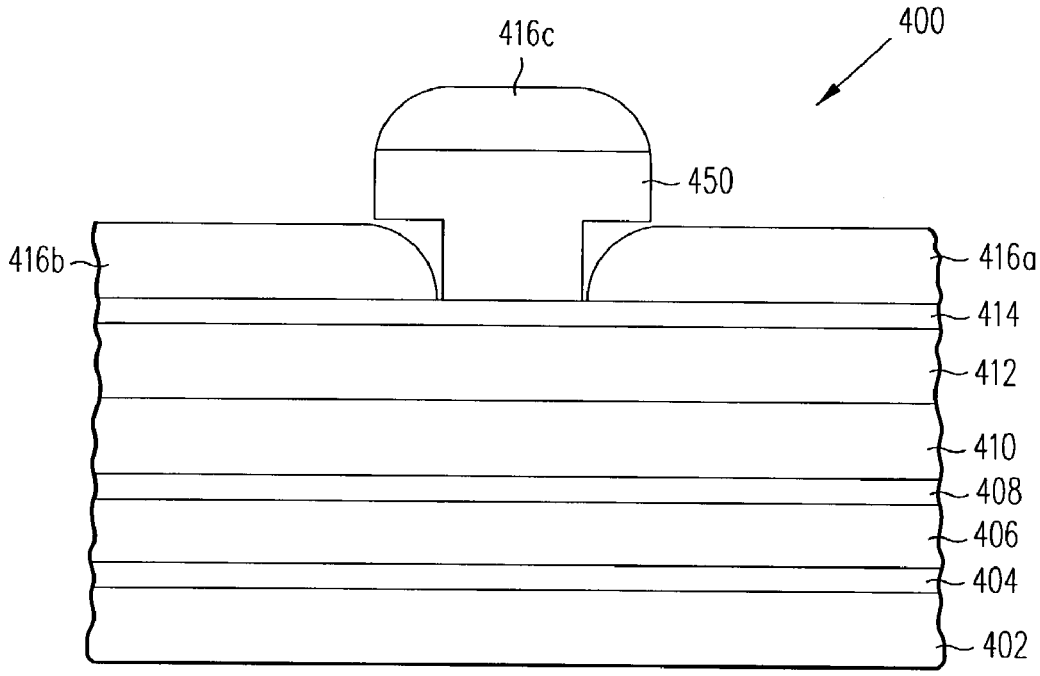
400
416c
450
416b
416a
414
412
410
408
406
404
402

FIG. 4c

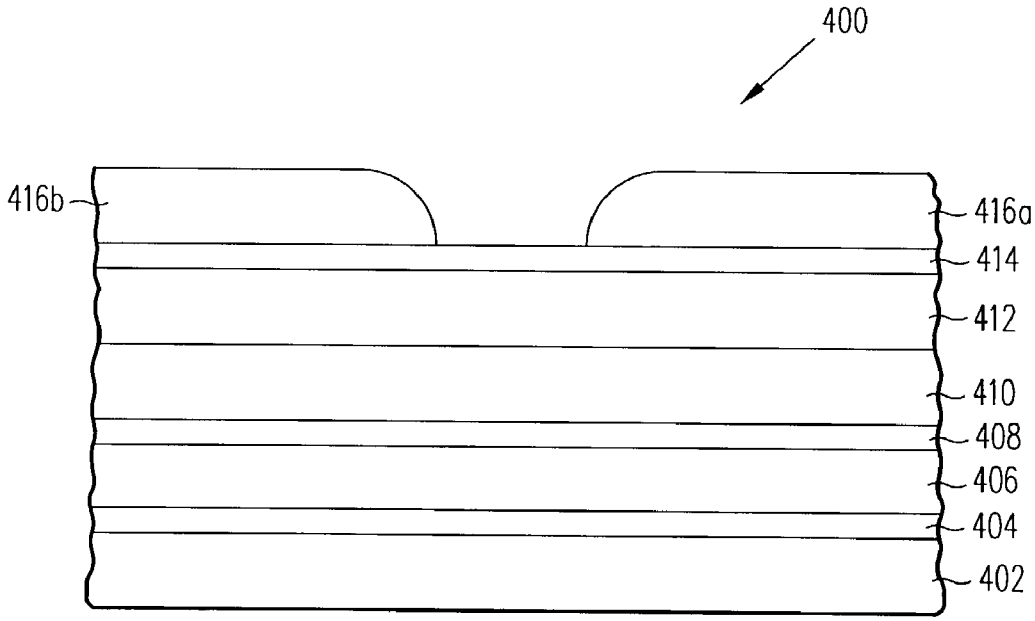
400
416b
416a
414
412
410
408
406
404
402

FIG. 4d