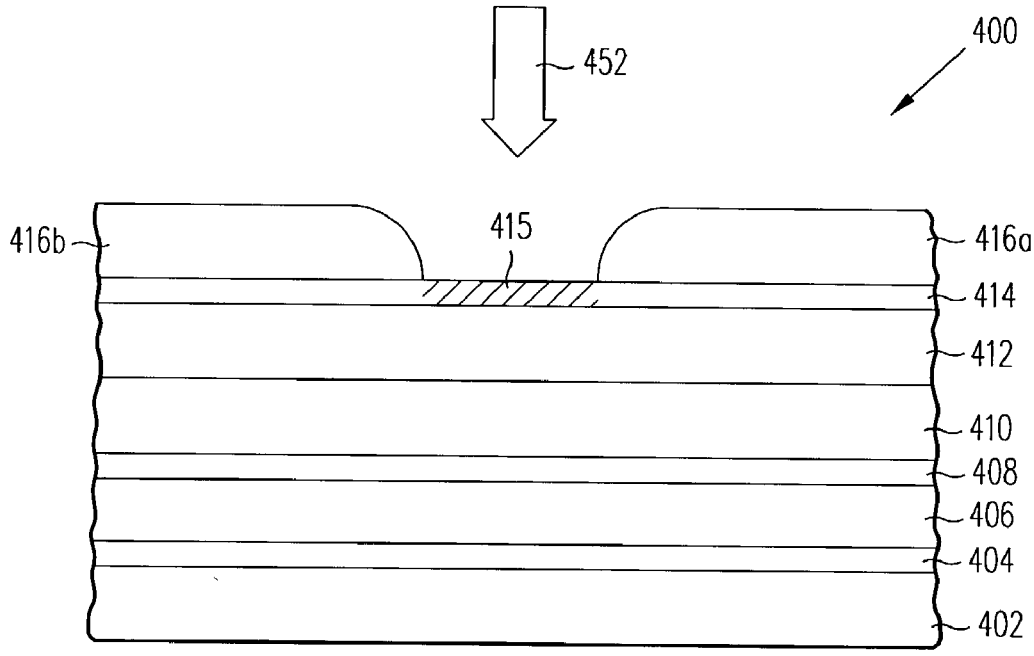
452
400
416b
415
416a
414
412
410
408
406
404
402

FIG. 4e

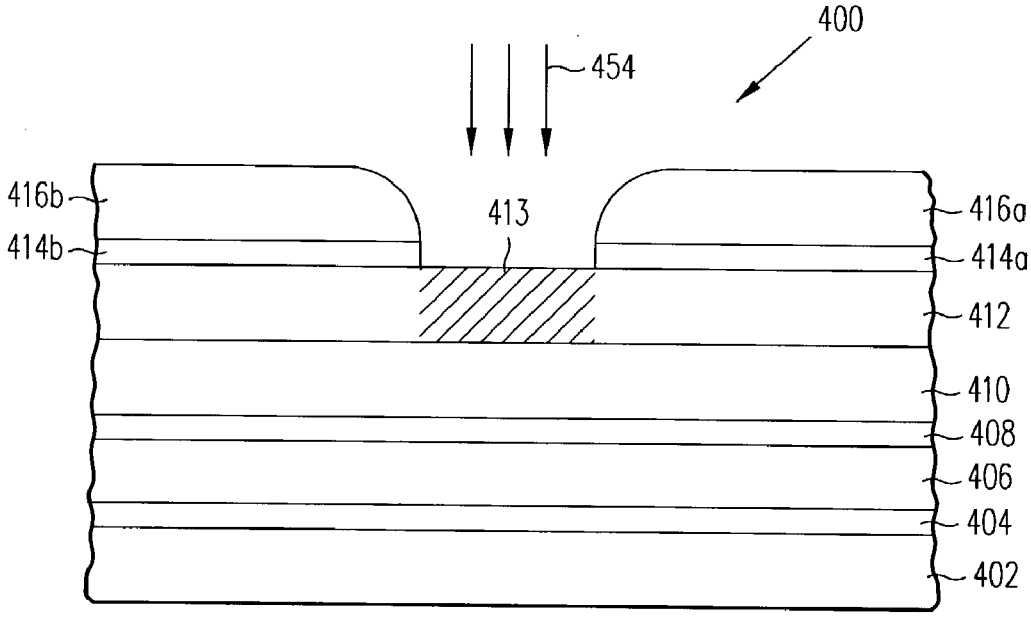
400
454
416b
413
416a
414b
414a
412
410
408
406
404
402

FIG. 4f