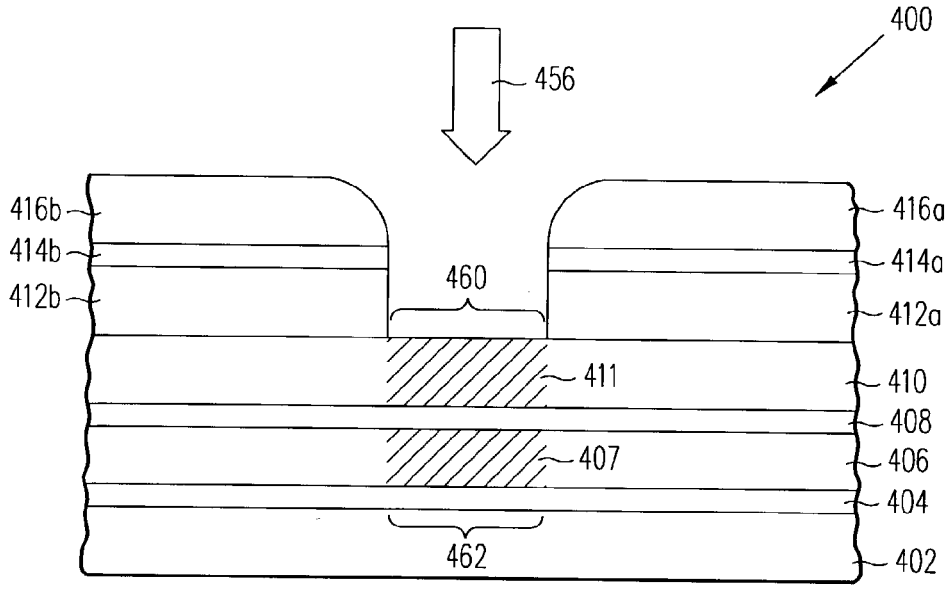
400
456
416b
414b
412b
460
416a
414a
412a
411
410
408
407
406
404
462
402

FIG. 4g

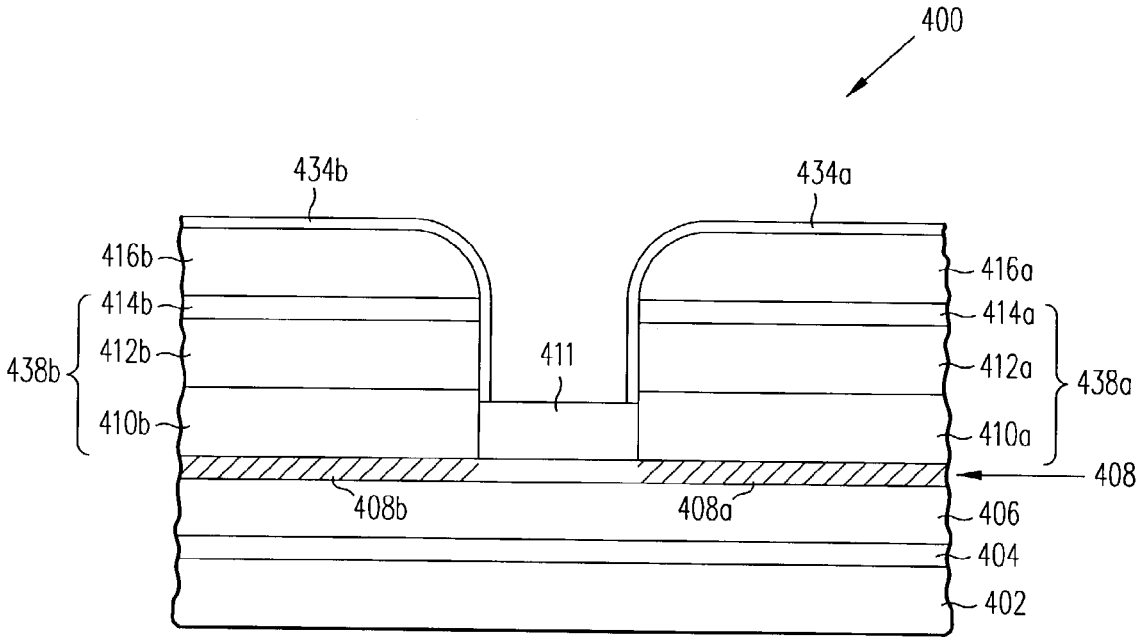
400
434b
434a
416b
414b
412b
438b
410b
411
416a
414a
412a
438a
410a
408
408b
408a
406
404
402

FIG. 4h