FIG. 11

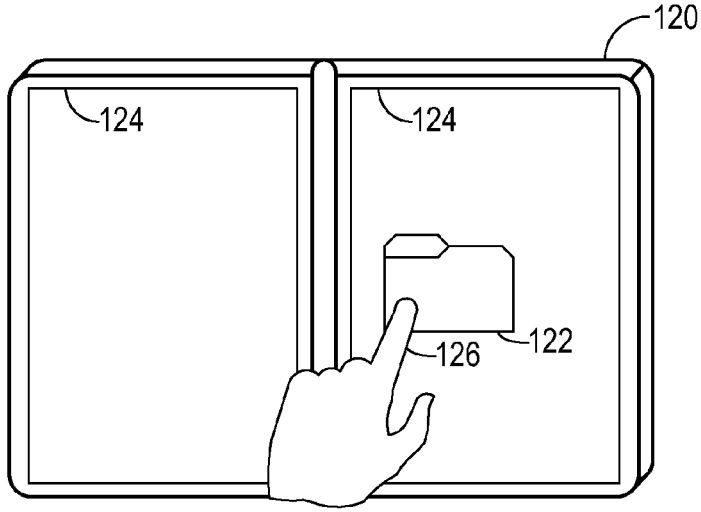

FIG. 12

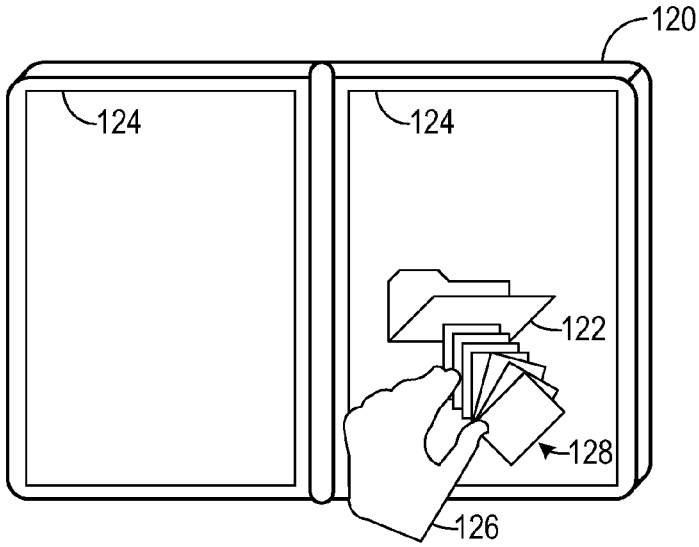
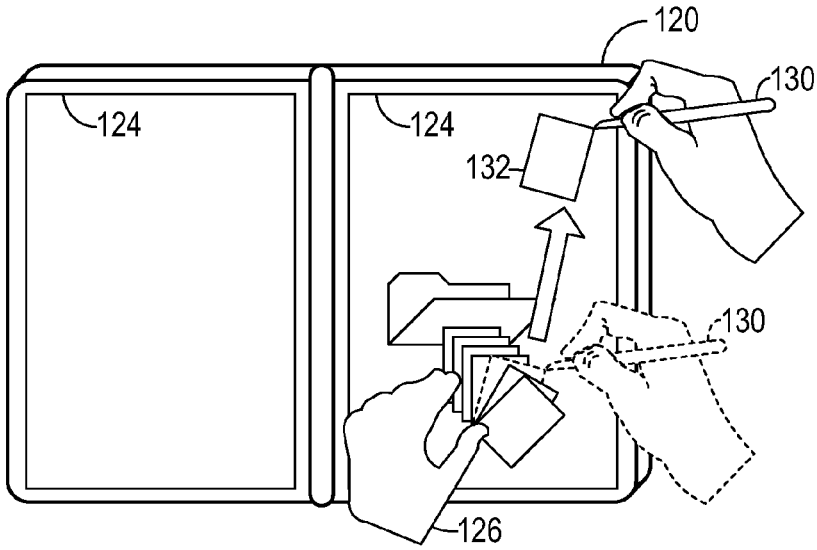
FIG. 13