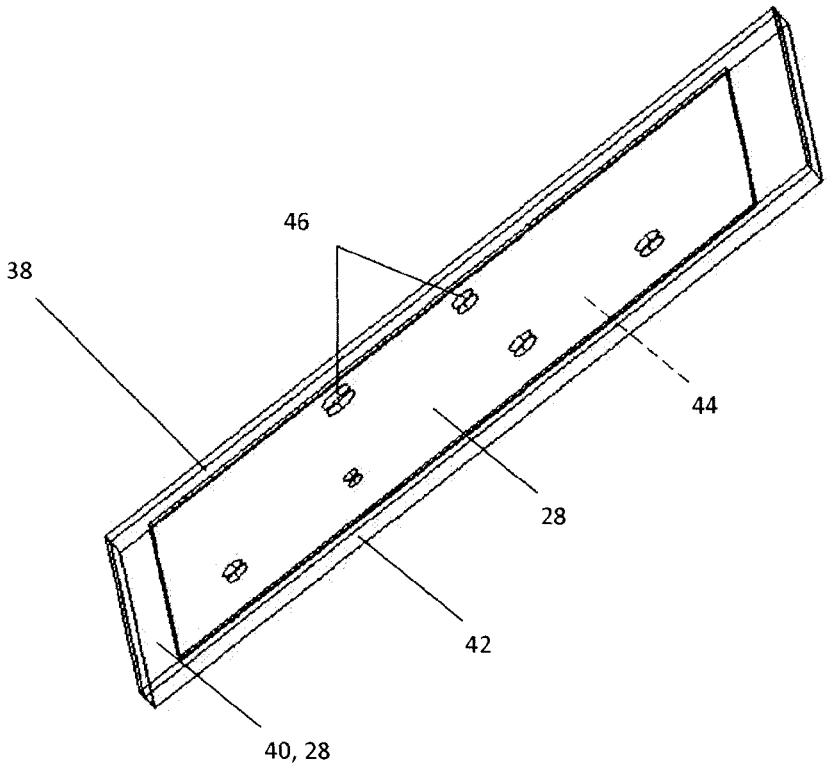

Fig. 3

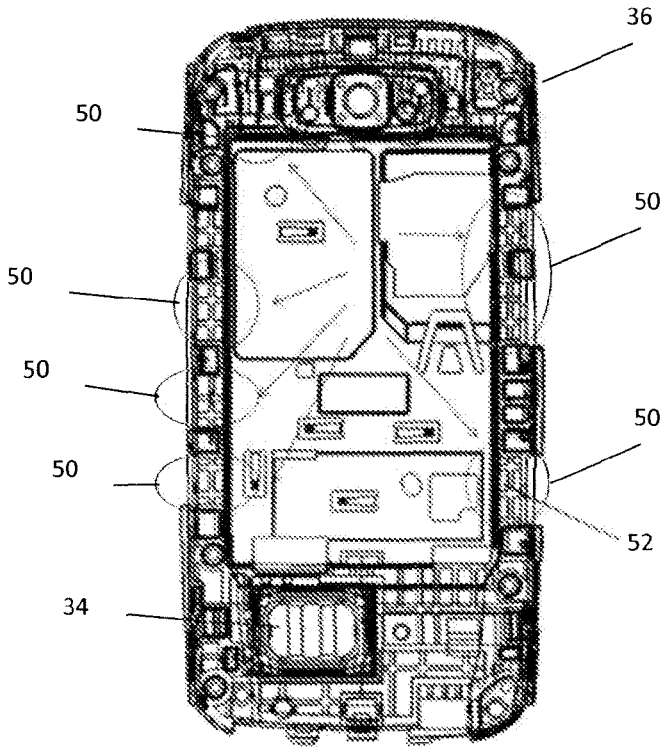

Fig. 4