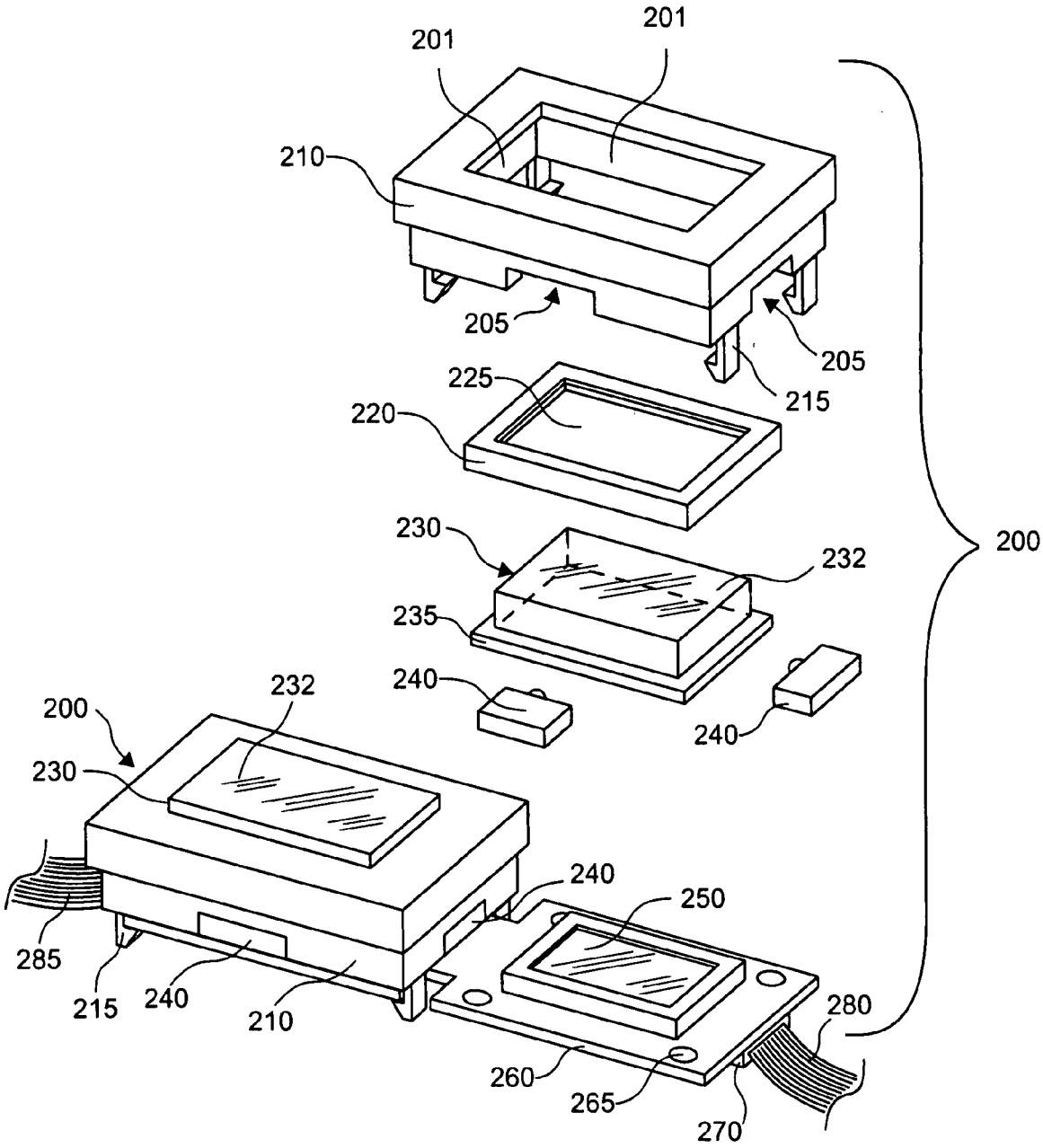
201
201
210
205
205
215
225
220
230
232
200
235
240
240
232
200
230
240
250
285
215
240
210
280
260
265
270

FIG. 5