FIG. 16A

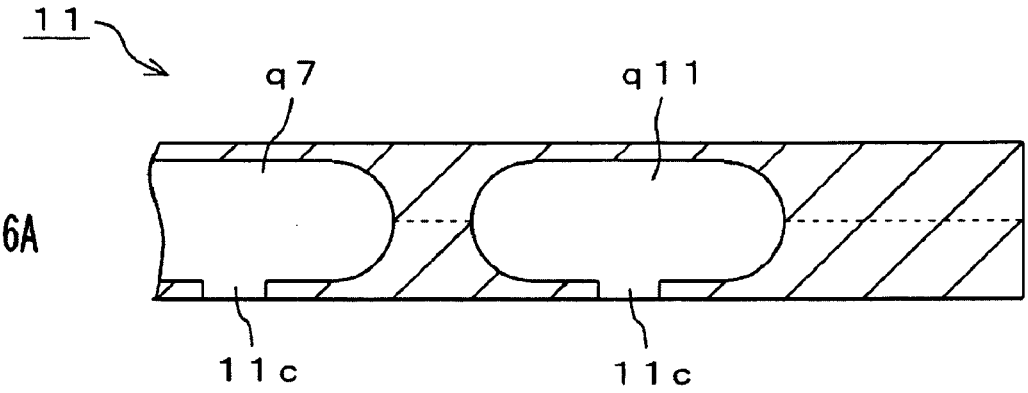

FIG. 16B

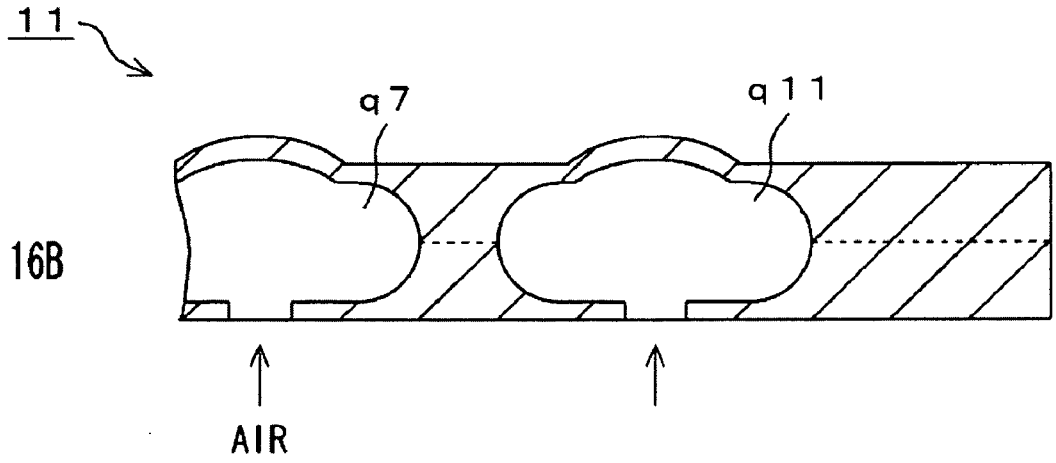
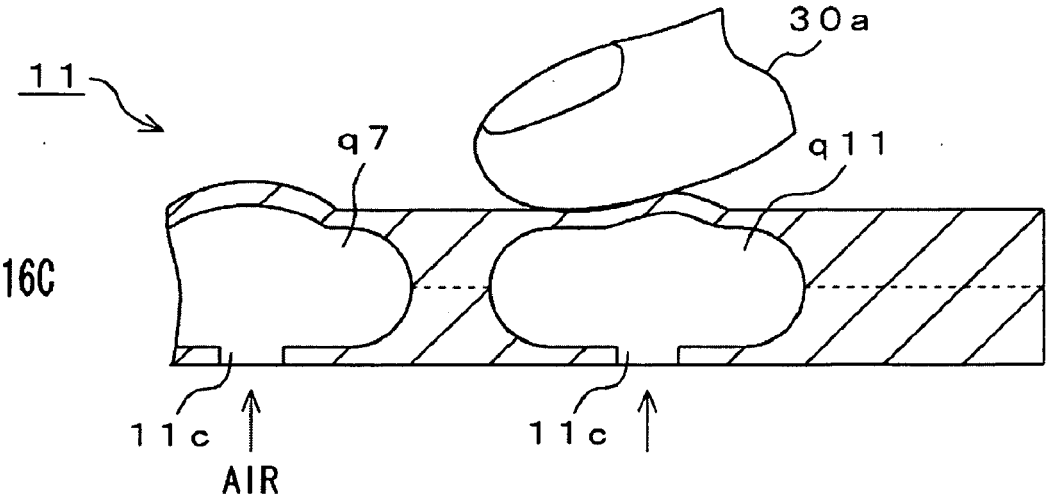
FIG. 16C