FIG. 18

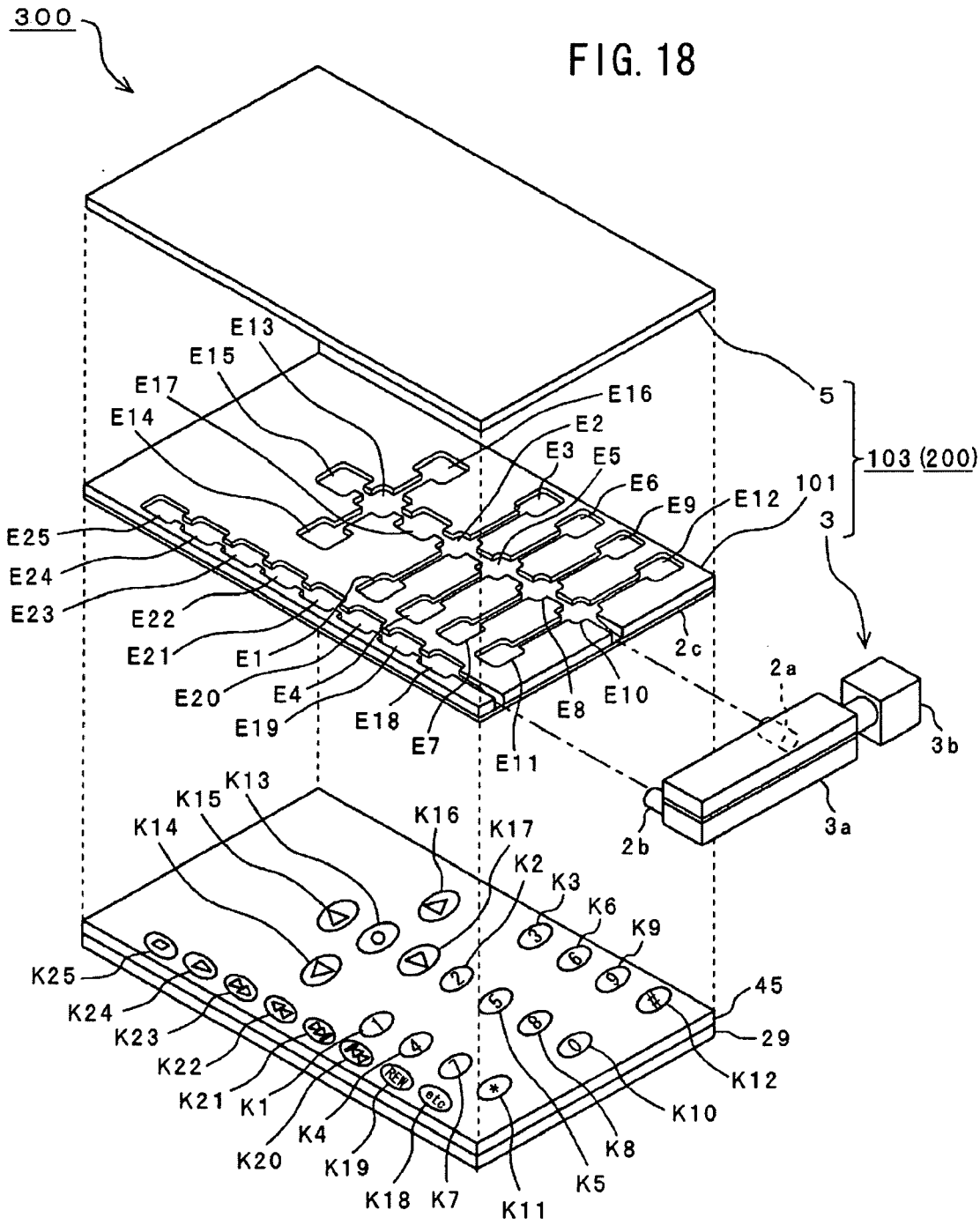
300
5
103 (200)
101
3
E13
E15
E17
E14
E16
E2
E3
E5
E6
E9
E12
E25
E24
E23
E22
E21
E1
E20
E4
E19
E18
E7
E11
E8
E10
2c
2a
3b
3a
2b
K13
K15
K14
K16
K17
K2
K3
K6
K9
K25
K24
K23
K22
K21
K1
K4
K20
K19
K18
K7
K11
K5
K8
K10
K12
29
45