FIG. 1

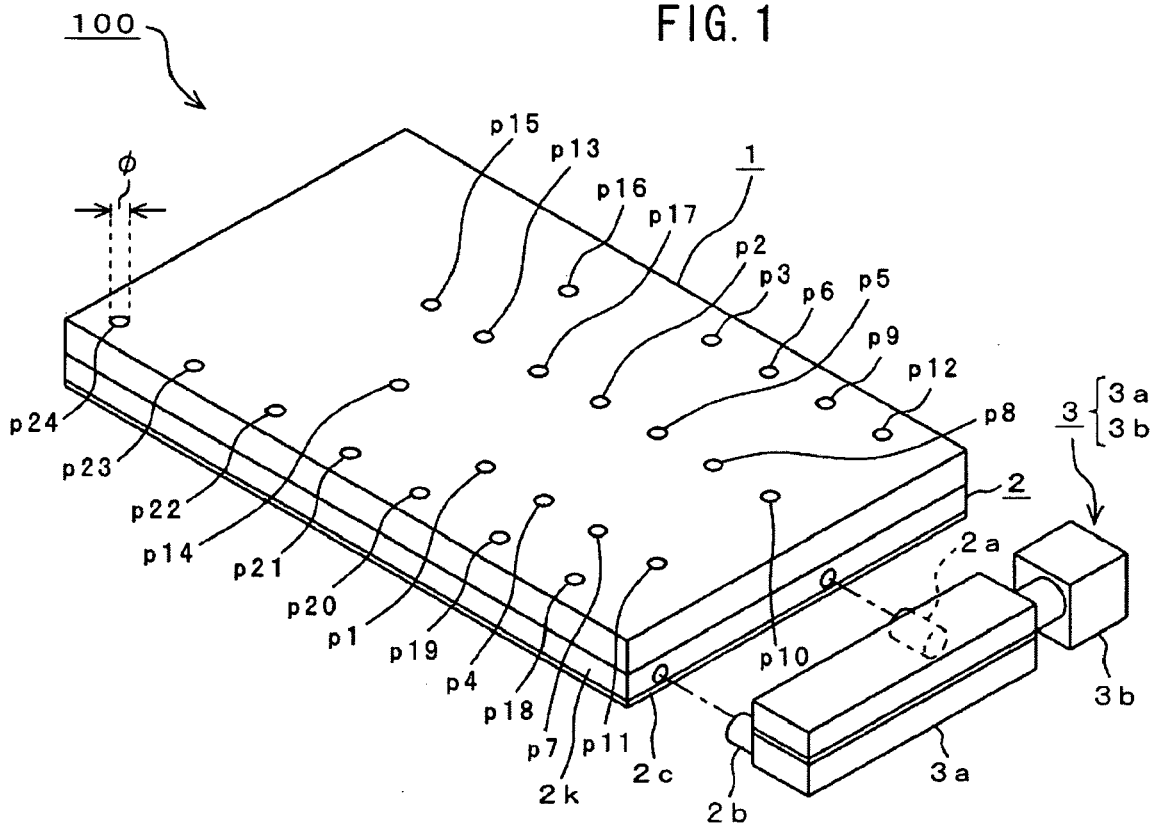
100
φ
p15
p13
p16
p17
1
p2
p3
p6
p5
p9
p12
p8
3
3a
3b
2
2a
p24
p23
p22
p14
p21
p20
p1
p19
p4
p18
p7
p11
2k
2c
2b
p10
3b
3a