FIG. 29A

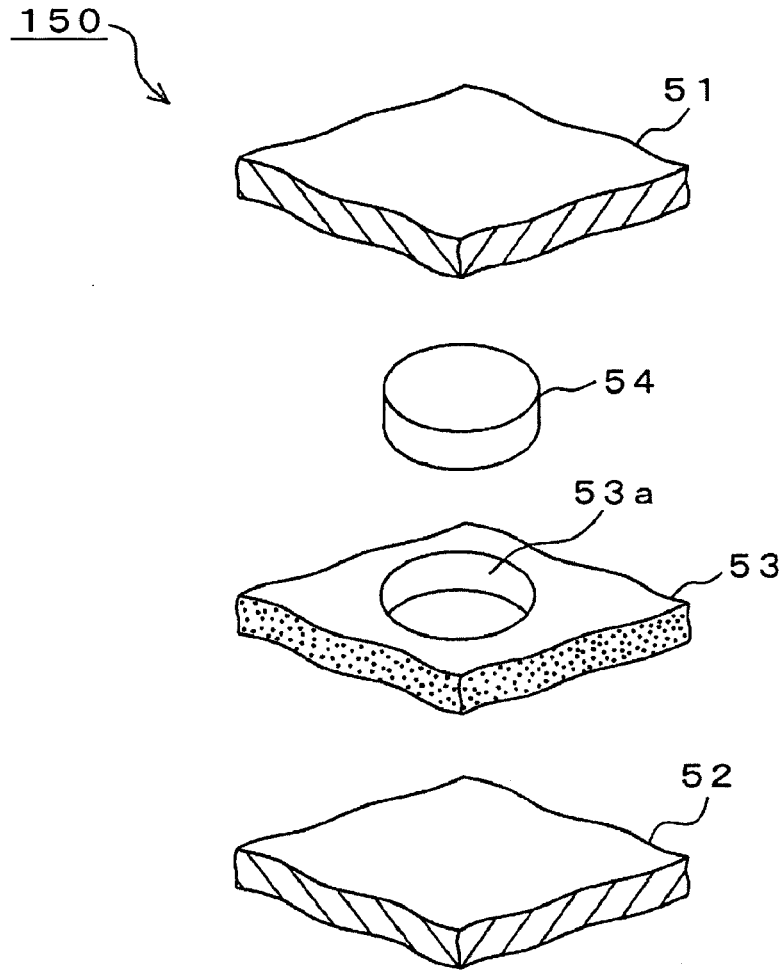
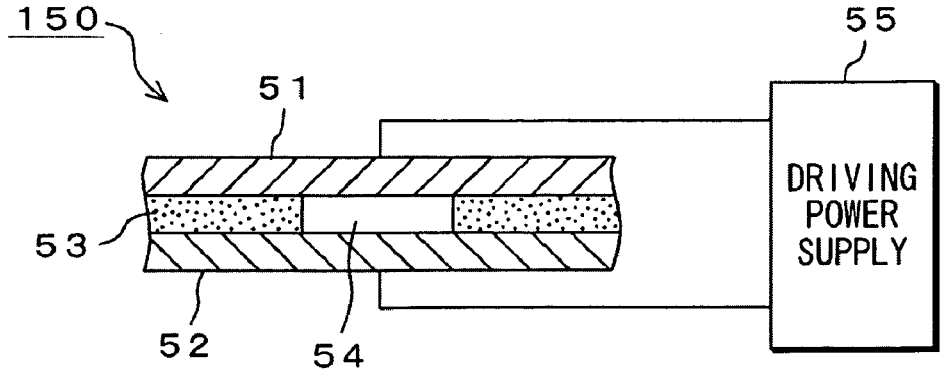
FIG. 29B